cod.474M1219

Istruzioni di montaggio - Assembly instructions - Instructions de montage - Montageanleitung - Instrucciones de montaje - Instrucţiuni pentru montare

IRSAP
creating your comfort

IRSAP SPA
45031 Arquà Polesine (RO) Italy
Tel. +39 0425 466611 - Fax +39 0425 466662
Website: www.irsap.com - E-mail: info@irsap.it

IR GROUP SARL
19,Chemin de la Plaine 69390 Vourles (France)
Tel. +33 04 28 00 01 67 - Fax +33 04 72 31 86 40
Web: www.irsap.com - E-mail: irsaprhoss@irgroup.fr

IRSAP IBERICA S.L.
Oficina y Almacèn: P.I.CAMI RAL
Leonardo da Vinci,4 08850 Gavà (Barcelona)
Tel. 93 633 47 00 - Fax 93 633 47 04
E-mail: informacion@irsap.com-Web: www.irsap.com

IRROM Industrie S.R.L.
Str. Principală 1/A, Sat Fundàtara, Iclod 407336, jud. Cluj, România
Tel: +40 (0)264 263400 - Fax: +40 (0)264 263404
Web: www.irsap.ro

Accessori inclusi-Accessoires compris-Accessories included-Zubehör inklusive-Accesorios incluidos-Accesorii incluse

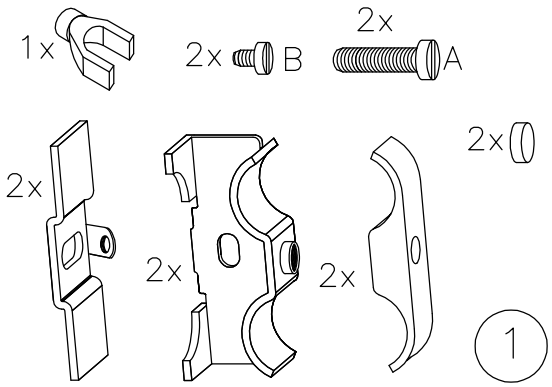

Accessori non inclusi-Accessoires non compris-Accessories not included-Zubehör nicht inklusive.-Accesorios no incluidos-Accesorii neincluse

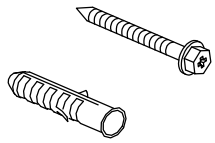

2

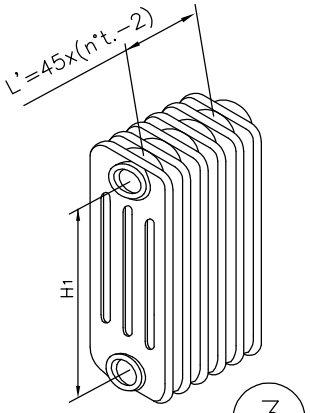

3

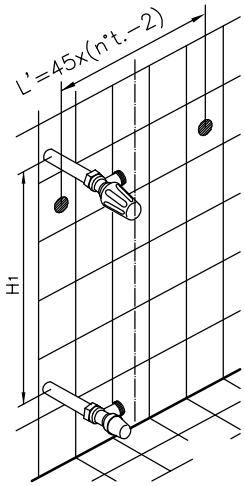

n°t.=numero elementi
n°t.=number of elements
n°t.=nombre de eléments
n°t.=anzahl glieder
n°t.=número de elementos
n°t.=număr elemenţi

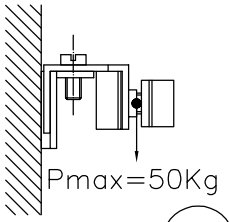

4

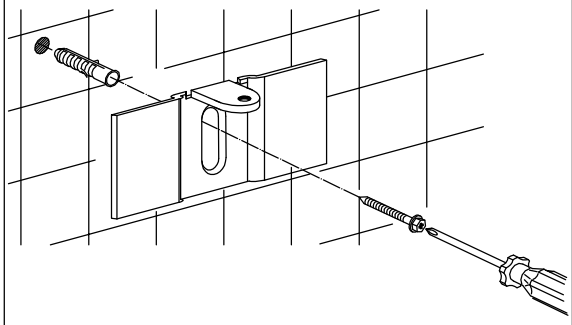

5

cod.474M1219

Istruzioni di montaggio - Assembly instructions - Instructions de montage - Montageanleitung - Instrucciones de montaje - Instrucţiuni pentru montare

IRSAP
creating your comfort

IRSAP SPA
45031 Arquà Polesine (RO) Italy
Tel. +39 0425 466611 - Fax +39 0425 466662
Website: http://www.irsap.com E-mail: info@irsap.it

IR GROUP SARL
19,Chemin de la Plaine 69390 Vourles (France)
Tel. +33 04 28 00 01 67 - Fax +33 04 72 31 86 40
Web: http://www.irsap.com E-mail: irsaprhoss@irgroup.fr

IRSAP-RHOSS Clima Integral, S.L.
Oficina y Almacèn: P.I.CAMI RAL
Leonardo da Vinci,4 08850 Gavà (Barcelona)
Tel. 93 633 47 00 - Fax 93 633 47 04
E-mail: www.informacion@irsap.com www.irsap.com

IRROM Industrie S.R.L.
Str. Pricipală 1/A, Sat Fundàtara, Iclod 407336, jud. Cluj, România
Tel: +40 (0)264 263400 - Fax: +40 (0)264 263404
Web: www.irsap.ro

Accessori inclusi-Accessoires compris-Accessories included-Zubehör inklusive-Accesorios incluidos-Accesorii incluse

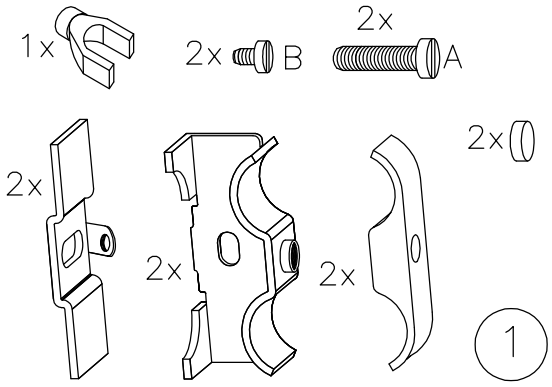

Accessori non inclusi-Accessoires non compris-Accessories not included-Zubehör nicht inklusive.-Accesorios no incluidos-Accesorii neincluse

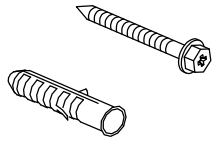

2

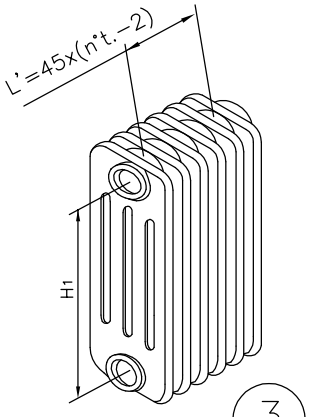

3

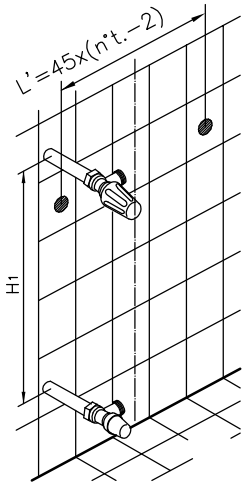

n°t.=numero elementi
n°t.=number of elements
n°t.=nombre de eléments
n°t.=anzahl glieder
n°t.=número de elementos
n°t.=număr elemenţi

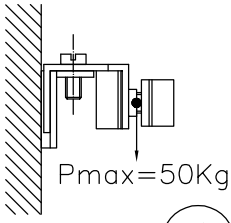

4

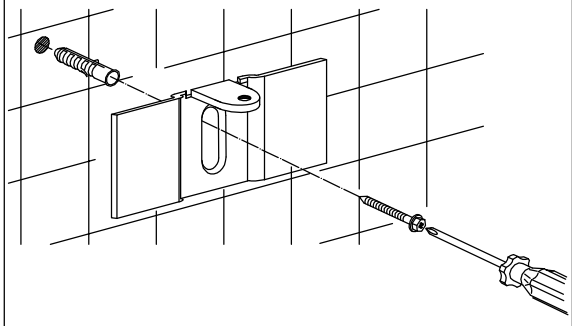

5

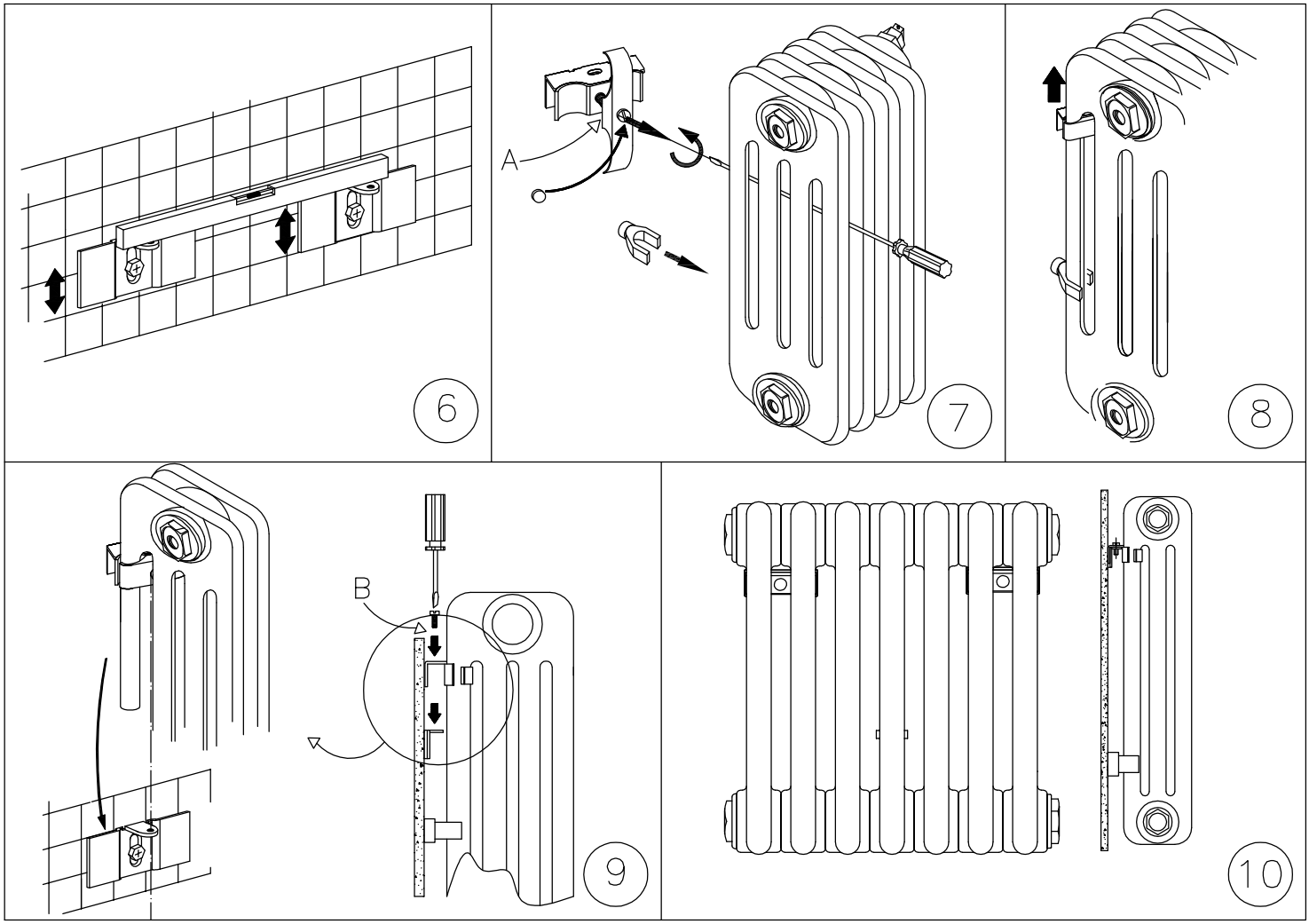
6
A
7
8
B
9
10

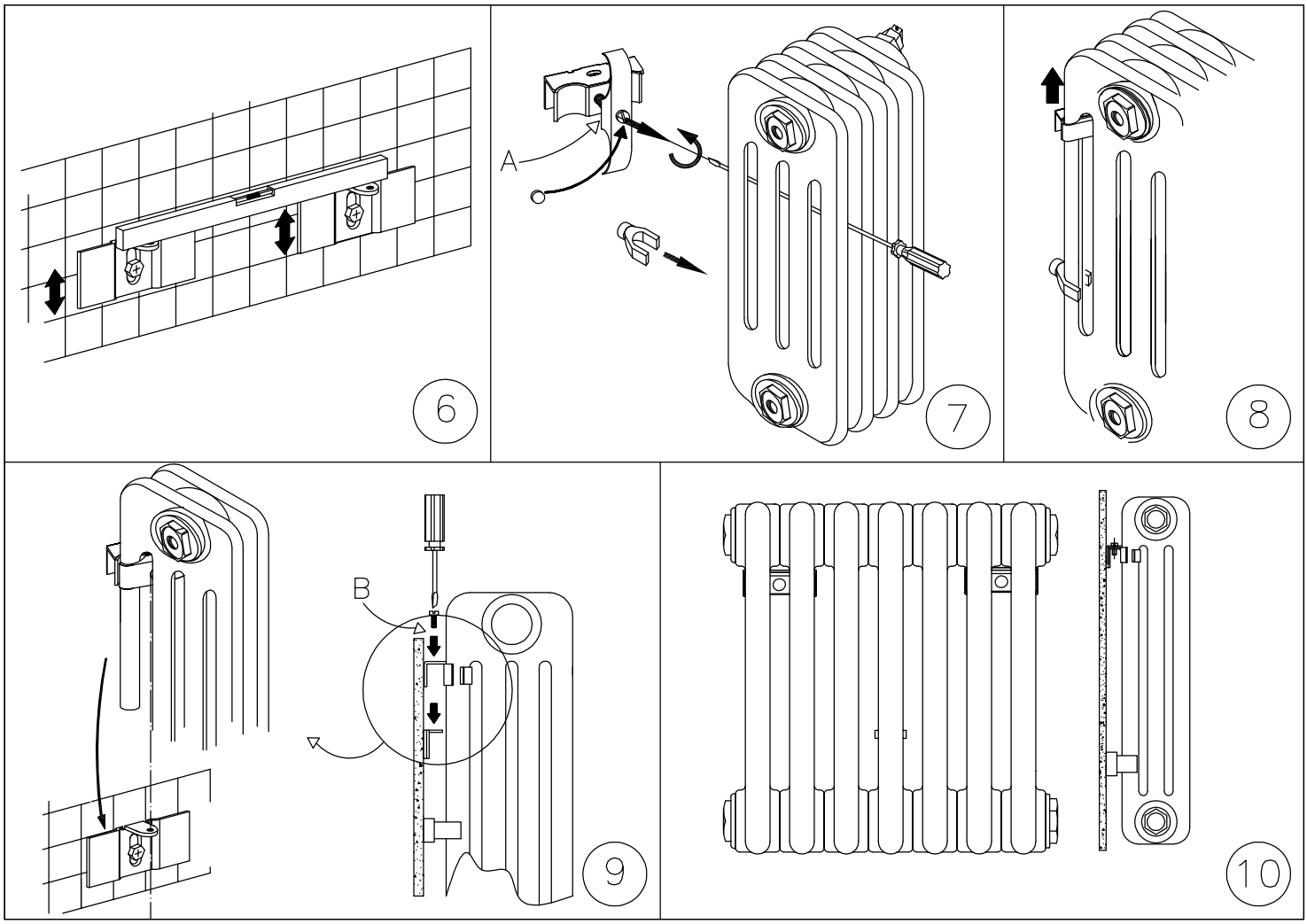
6
A
7
8
B
9
10