5 Serie MBA 13x

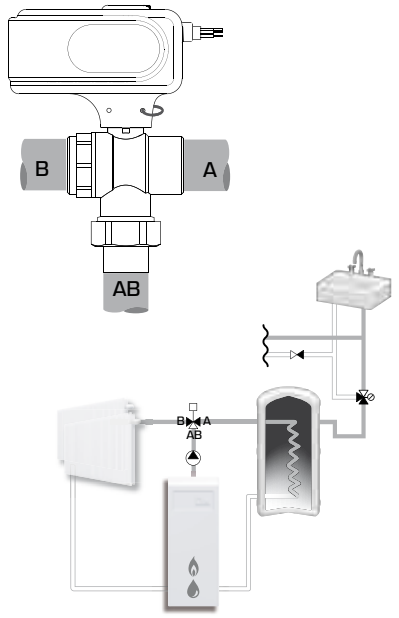

Piping Schematics are General Representations

ESBE®

www.esbe.eu

Mtrl.nr. 98140881 • Ritn.nr 9252 utg B • Rev 1412 Printed in EU

SERIES MBA100

ESBE®

NO.1 IN HYDRONIC SYSTEM CONTROL

Series MBA 12x
Series MBA 13x

CE

LVD 2006/95/EC
EMC 2004/108/EC
RoHS 2011/65/EC

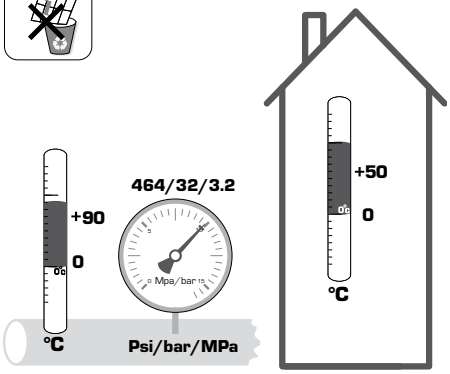

1 IP44 POSITION

RECOMMENDED

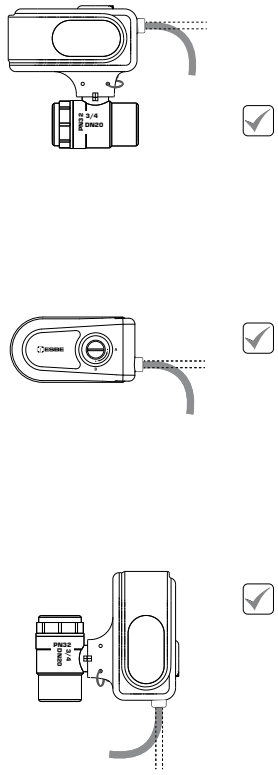

NOT GUARANTEED

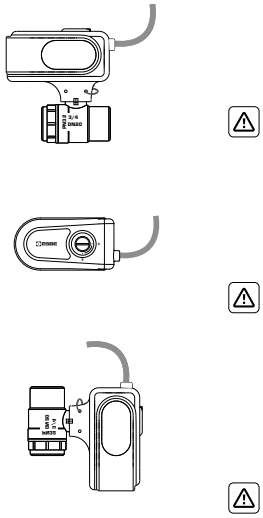

NOT ALLOWED

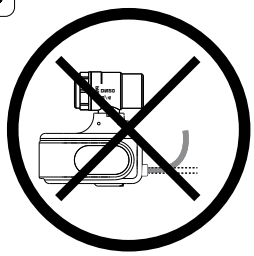

2A Serie MBA 12x

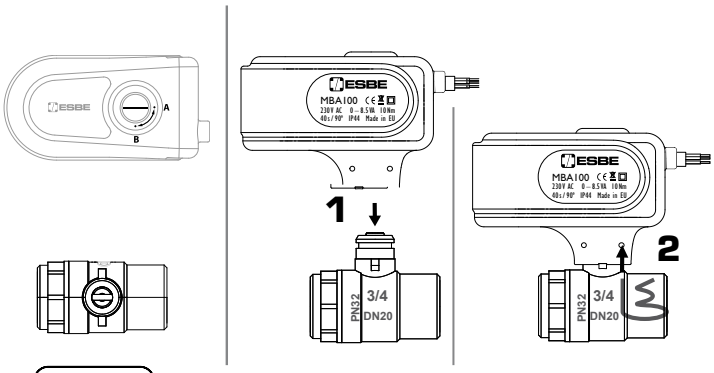

2B Serie MBA 13x

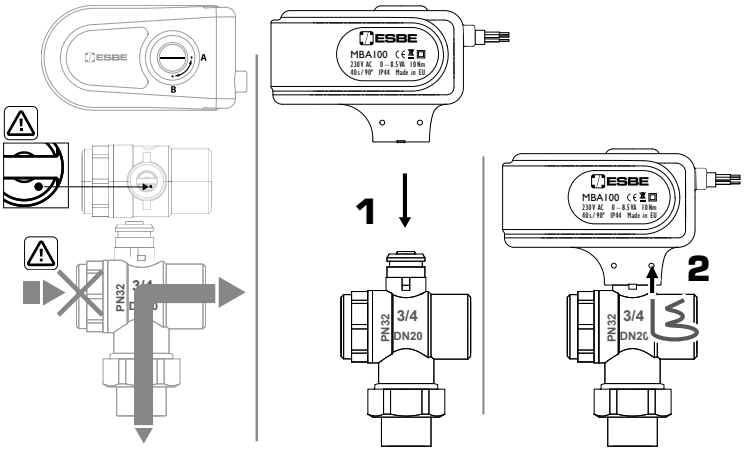

3A Serie MBA 12x

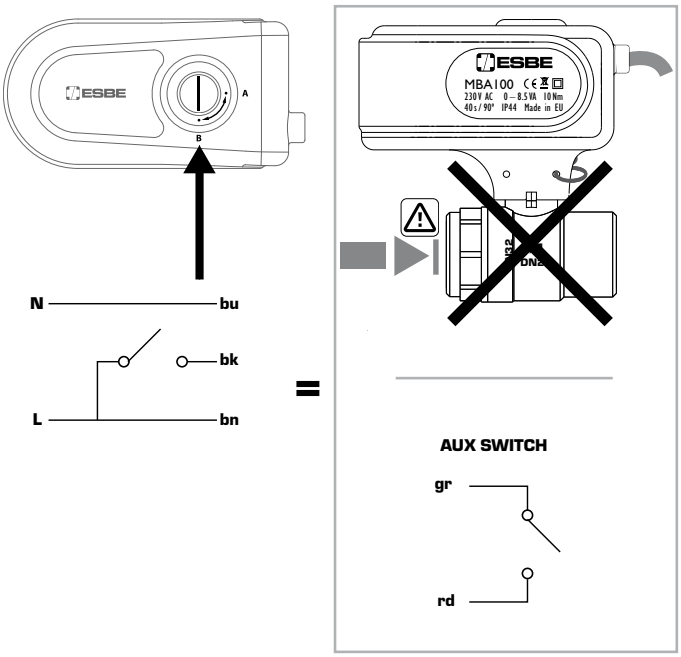

3B Serie MBA 12x

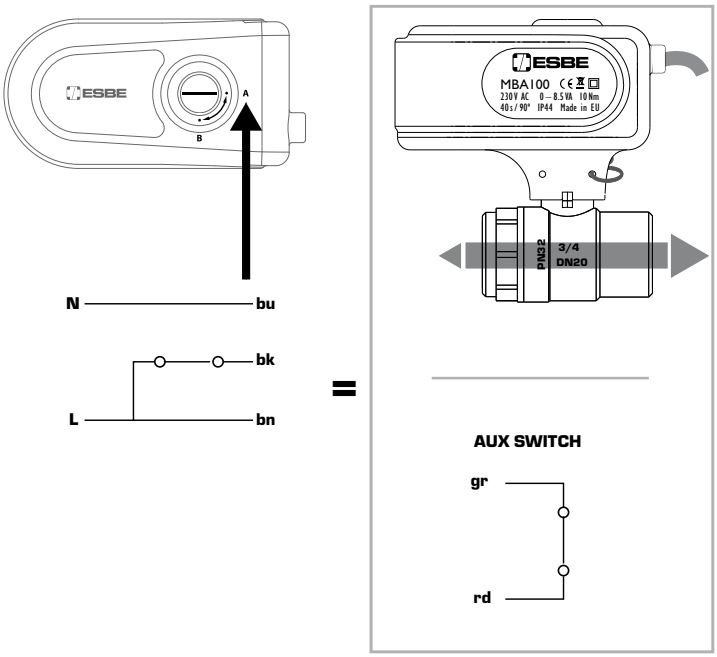

4A Serie MBA 13x

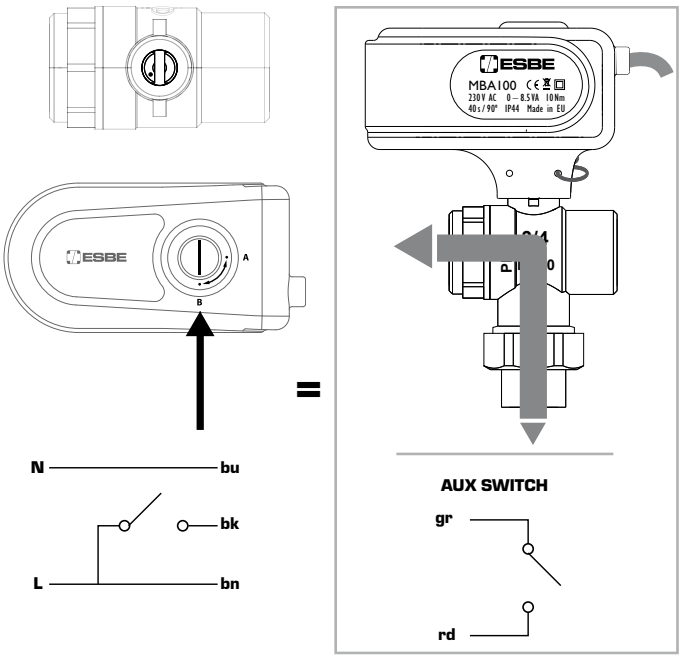
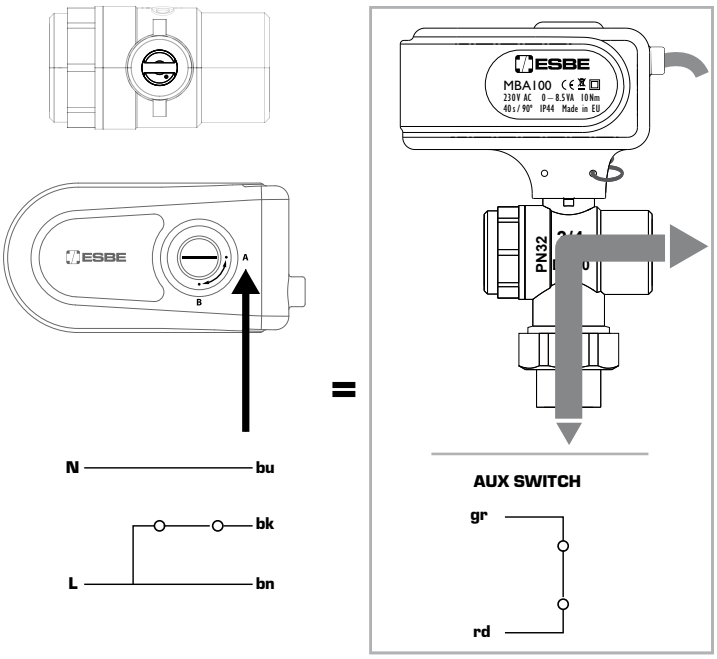
4B Serie MBA 13x