BC

ДВУХКАНАЛЬНОЕ рабочее колесо

Погружные электронасосы

Загрязненная вода

В быту

В коммунальном секторе

В промышленности

РАБОЧИЙ ДИАПАЗОН

- Производительность до **750 л/мин** (45 м³/ч)
- Напор до **15 м**

ЭКСПЛУАТАЦИОННЫЕ ОГРАНИЧЕНИЯ

- Глубина погружения до **5 м**
  (с кабелем электропитания соответствующей длины)
- Температура жидкости до **+40 °C**
- Прохождение твердых частиц во взвешенном состоянии до **50 мм**
- Минимальный уровень погружения при непрерывном режиме работы **300 мм**

ИСПОЛНЕНИЕ И НОРМЫ БЕЗОПАСНОСТИ

- Кабель электропитания длиной:
  – **5 м** для BC10/50-N
  – **10 м** для BC15/50-N
- Внешний поплавковый выключатель для однофазных версий

EN 60335-1
IEC 60335-1
CEI 61-150

EN 60034-1
IEC 60034-1
CEI 2-3

СЕРТИФИКАЦИЯ

Сертифицированная система менеджмента DNV
ISO 9001: Система менеджмента качества
ISO 14001: Экологический менеджмент

ОБЛАСТИ ПРИМЕНЕНИЯ И УСТАНОВКА

Погружные электронасосы **BC** рекомендуются для дренажа загрязнённых сточных вод в бытовом секторе и коммунальном хозяйстве. Они оснащены ДВУХКАНАЛЬНЫМ рабочим колесом из нержавеющей стали, обеспечивающим перекачивание жидкости с присутствием во взвеси коротковолокнистых твердых частиц размерами до Ø 50 мм. Насосы предназначены для отвода сточных и канализационных вод, смеси воды с илом, поверхностных и грунтовых вод на таких объектах, как дачи, коттеджи, индивидуальные жилые дома.
Эти насосы отличаются надежностью работы в автоматическом режиме при использовании в стационарном варианте.

ПАТЕНТЫ - МАРКИ - МОДЕЛИ

- Заявленный патент № BO2015A000116

ИСПОЛНЕНИЕ ПО ЗАКАЗУ

- Электронасосы BC10/50-N с кабелем питания длиной **10 м**.
  ➠ N.B.: Кабель электропитания длиной 10 м обязателен при эксплуатации вне помещений в соответствии со стандартом EN 60335-2-41
- Однофазные электронасосы без поплавкового выключателя
- Другое напряжение питания или частота 60 Гц

ГАРАНТИЯ

2 года в соответствии с нашими общими условиями продажи

РАБОЧИЕ ХАРАКТЕРИСТИКИ И ТЕХНИЧЕСКИЕ ДАННЫЕ

50 Гц n= 2900 об/мин

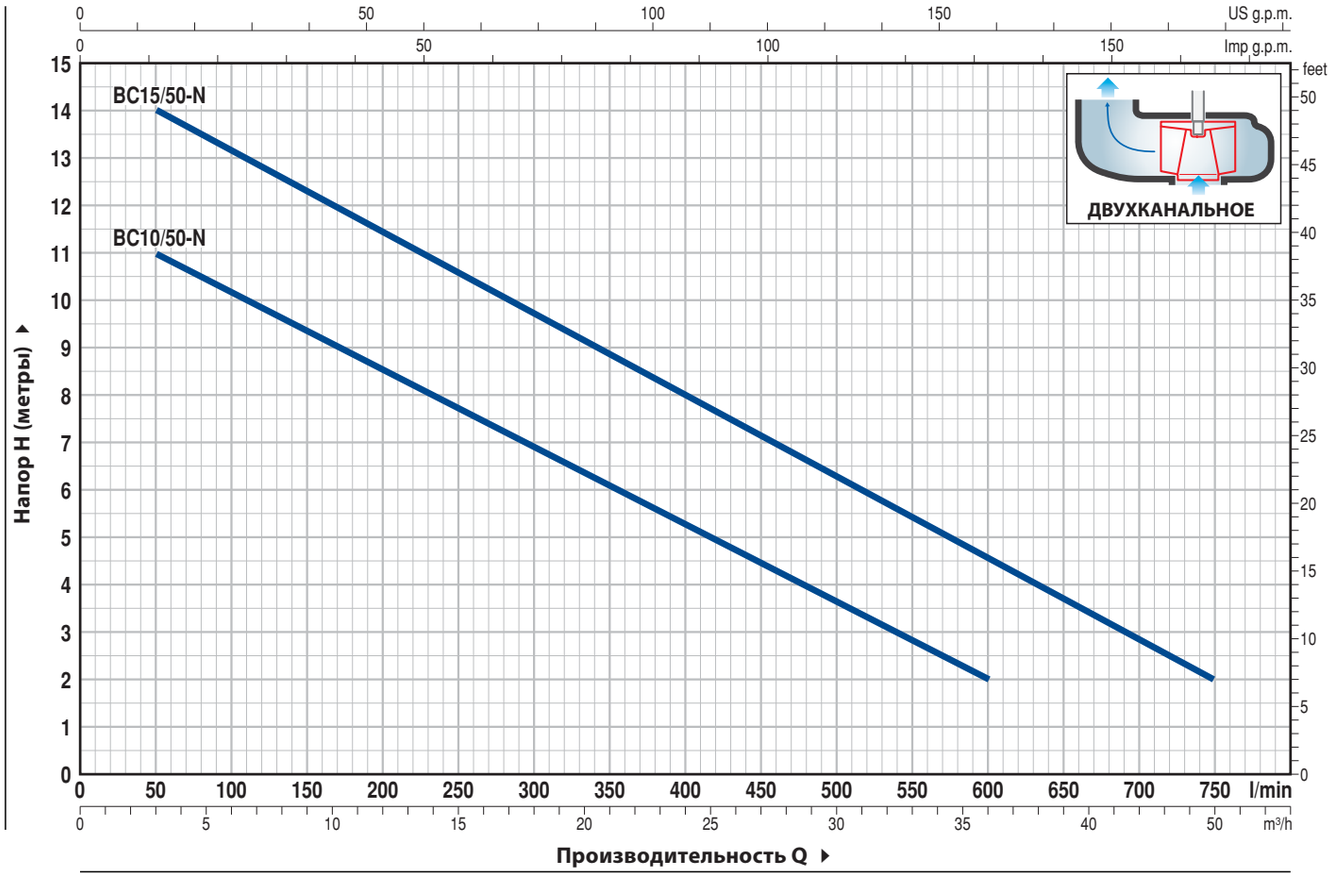

ТИП		МОЩНОСТЬ (P2)		Q м³/ч	0	3	6	12	18	24	30	36	42	45
Однофазный	**Трехфазный**	**кВт**	**л.с.**	Q л/мин	**0**	**50**	**100**	**200**	**300**	**400**	**500**	**600**	**700**	**750**
BCm 10/50-N	**BC 10/50-N**	0,75	1	H метры	12	11	10	8,5	7	5	3,5	2		
BCm 15/50-N	**BC 15/50-N**	1,1	1,5		15	14	13	11,5	9,7	8	6,3	4,5	3	2

Q - Производительность **H** - Общий манометрический напор

Допустимое отклонение характеристик насосов соответствует классу 3B согласно EN ISO 9906.

ПОЗ.	КОМПОНЕНТ	КОНСТРУКТИВНЫЕ ХАРАКТЕРИСТИКИ
1	**КОРПУС НАСОСА**	Чугун с катафорезной обработкой, патрубок с резьбой согласно ISO 228/1
2	**ОСНОВАНИЕ НАСОСА**	Нержавеющая сталь AISI 304
3	**РАБОЧЕЕ КОЛЕСО**	Тип ДВУХКАНАЛЬНЫЙ, нержавеющая сталь AISI 304, прецизионное литьё
4	**КОРПУС ДВИГАТЕЛЯ**	Нержавеющая сталь AISI 304
5	**КРЫШКА ДВИГАТЕЛЯ**	Нержавеющая сталь AISI 304
6	**ВАЛ ДВИГАТЕЛЯ**	Нержавеющая сталь EN 10088-3 - 1.4104

7 **ДВОЙНОЕ МЕХАНИЧЕСКОЕ ТОРЦЕВОЕ УПЛОТНЕНИЕ ВАЛА С ПРОМЕЖУТОЧНОЙ МАСЛЯНОЙ КАМЕРОЙ**

Уплотнение	*Вал*	*Позиция*	*Материалы*		
Тип	*Диаметр*		*Неподвижное кольцо*	*Вращающееся кольцо*	*Эластомер*
MG1-14D SIC	**Ø 14 мм**	Сторона двигателя	Карборунд	Графит	NBR
		Сторона насоса	Карборунд	Карборунд	NBR

8 **ПОДШИПНИКИ** **6203 ZZ / 6203 ZZ**

9 **КОНДЕНСАТОР**

Электронасос	*Емкость*
Однофазный	*(230 В или 240 В)*
BCm 10/50-N	**20** µF 450 В
BCm 15/50-N	**25** µF 450 В

10 **ЭЛЕКТРОДВИГАТЕЛЬ**

BCm: однофазный 230 В - 50 Гц
с тепловой защитой, встроенной в обмотку
BC: трехфазный 400 В - 50 Гц

– изоляция класса F,
– степень защиты IP X8

11 **КАБЕЛЬ ЭЛЕКТРОПИТАНИЯ**
Тип H07 RN-F
(с вилкой Schuko только для однофазных версий)
Стандартная длина 5 метров (**10 м** для BC15/50)

12 **ВНЕШНИЙ ПОПЛАВКОВЫЙ ВЫКЛЮЧАТЕЛЬ**
(только для однофазных версий)

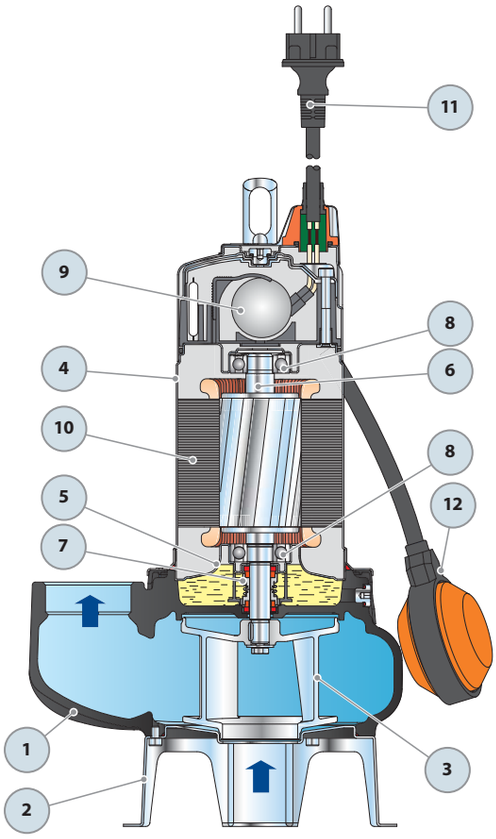

РАЗМЕРЫ И ВЕС

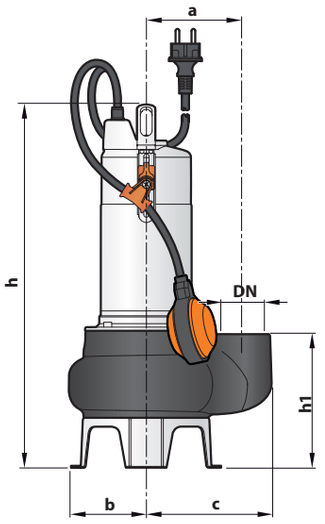

Типовая схема монтажа

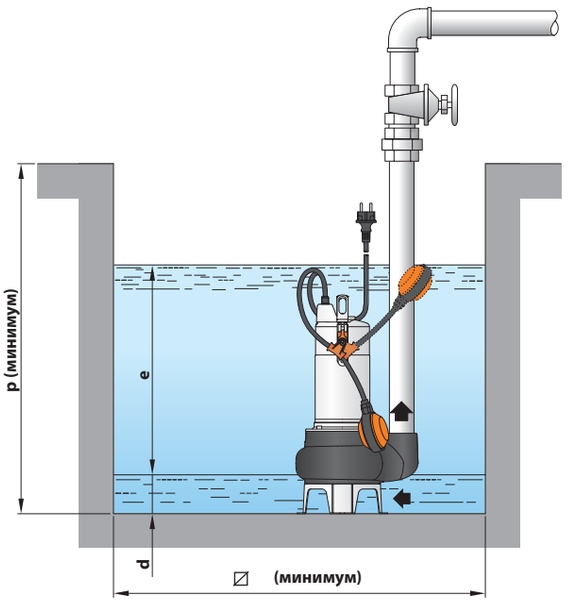

ТИП		ПАТРУБОК	Прохождение твердых частиц во взвешенном состоянии	РАЗМЕРЫ, мм									кг	
Однофазный	Трехфазный	DN		a	b	c	h	h1	d	e	p	⧄	1~	3~
BCm 10/50-N	**BC 10/50-N**	**2”**	Ø 50 мм	115	95	155	431	164	60	регулир.	500	500	**14,9**	**13,8**
BCm 15/50-N	**BC 15/50-N**						446						**16,5**	**15,5**

ПОТРЕБЛЯЕМЫЙ ТОК

ТИП	НАПРЯЖЕНИЕ	
Однофазный	230 В	240 В
BCm 10/50-N	**5,0** A	**4,8** A
BCm 15/50-N	**8,2** A	**7,9** A

ТИП	НАПРЯЖЕНИЕ			
Трехфазный	230 В	400 В	240 В	415 В
BC 10/50-N	**3,7** A	**2,1** A	**3,5** A	**2,0** A
BC 15/50-N	**5,6** A	**3,2** A	**5,4** A	**3,1** A

ПАЛЛЕТИЗАЦИЯ

ТИП		Перевозка автотранспортом
Однофазный	**Трехфазный**	Кол-во насосов
BCm 10/50-N	**BC 10/50-N**	**54**
BCm 15/50-N	**BC 15/50-N**	**54**