ЛИНЕЙНЫЕ МОТОРИЗОВАННЫЕ КЛАПАНЫ

УПРАВЛЯЮЩИЙ КЛАПАН PN16

СЕРИИ VLE100 И VLE200

Управляющие клапаны ESBE серий VLE122/VLE222 и VLE132 - это 2 и 3-ходовые клапаны с внешней резьбой для PN16, DN 15-50.

Наружная резьба PN16

Наружная резьба PN16, штекером компенсации давления

Наружная резьба PN16

СРЕДА

Эти клапаны могут работать со следующими типами теплоносителя:
- Горячая и холодная вода.
- Вода, содержащая фосфатные или гидразиновые присадки.
- Вода с незамерзающими жидкостями, например гликоли.

Если клапан используется с жидкостями, температура которых ниже 0 °C (32 °F), то он должен быть укомплектован подогревателем штока клапана для предотвращения образования наледи на штоке клапана.

ОПЦИЯ

Подсоединение выполняется при помощи фитингов с внутренней резьбой, фитинги под пайку и под сварку доступны как опция.

УПРАВЛЯЮЩИЙ КЛАПАН СКОНСТРУИРОВАН ДЛЯ

- ● Отопления
- ● Комфортного охлаждения
- ● Питьевого водопотребления
- ● Отопления полов
- ● Нагрева от солнечных панелей
- ● Вентиляции
- ○ Зональных отопительных систем
- ● Системы центрального горячего водоснабжения
- ● Системы центрального отопления
- ● Системы центрального охлаждения

ПОДХОДЯЩИЕ ПРИВОДЫ

Управляющие клапаны серий VLE122/VLE222 и VLE132 легко могут подключаться с приводами ESBE:

- ● Серии ALA200
- ● Серии ALB140
- ● Серии ALD100
- ● Серии ALD200

Переходник _____ Siemens SQX, Арт. номер 2600 07 00

ТЕХНИЧЕСКИЕ ДАННЫЕ

Тип: _____ 2 и 3-ходовые проходные клапаны
Класс давления: _____ PN 16
Характеристика расхода A–AB: _____ EQM
Характеристика расхода B–AB: _____ Дополнение
Ход плунжера: _____ 20 мм
Диапазон $Kv/Kv^{мин}$: _____ см. таблицу
Утечка через закрытый клапан A–AB,
- DN15: _____ макс. 0.02% от Kv 4
- DN 20–50: _____ макс. 0.02% от Kvs

Утечка через закрытый клапан B–AB,
- DN15: _____ макс. 0.05% от Kv 4
- DN 20–50: _____ макс. 0.05% от Kvs

$\Delta P_{макс}$: _____ см. каталог продукции
Температура теплоносителя: _____ макс. +150°C
_____ мин. -20°C
Подсоединение: _____ Наружная резьба трубы, ISO 228/1

Материалы
Корпус клапана: _____ Бронза Rg5
Шток клапана: _____ Нержавеющая сталь SS 2346
Плунжер: _____ Нержавеющая сталь SS 2346
Седло клапана: _____ Нержавеющая сталь SS 2346
Закрытый плунжер: _____ Латунь CW602N
Уплотнение гнезда клапана: _____ Металлическое
Сальник: _____ PTFE/EPDM

PED 97/23/EC, статья 3.3

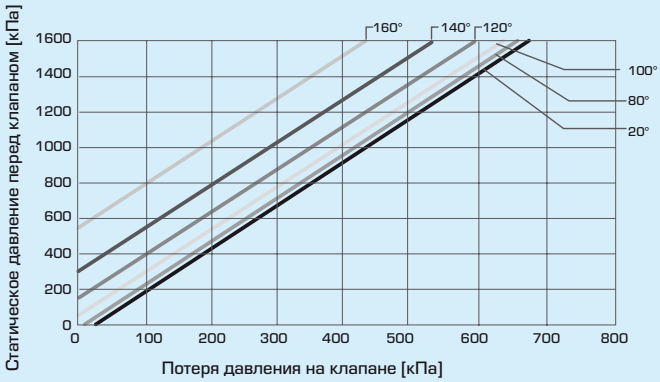

Максимальные потери давления на клапане, ведущие к возможности появления эффекта кавитации. Это зависит от входного давления на клапане и температуры воды.

ХАРАКТЕРИСТИКИ КЛАПАНА

2-ходовые клапаны, DN15–50

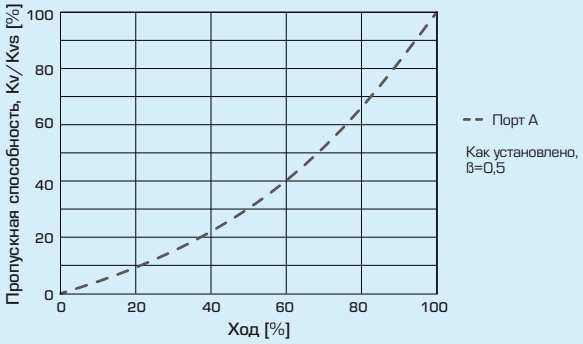

3-ходовые клапаны, DN15–50

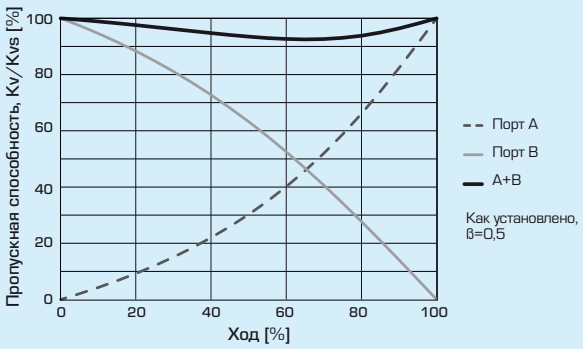

© Авторские права. Сохраняет за собой право на изменения.

ESBE®
NO.1 IN HYDRONIC SYSTEM CONTROL

УПРАВЛЯЮЩИЙ КЛАПАН PN16
СЕРИИ VLE100 И VLE200

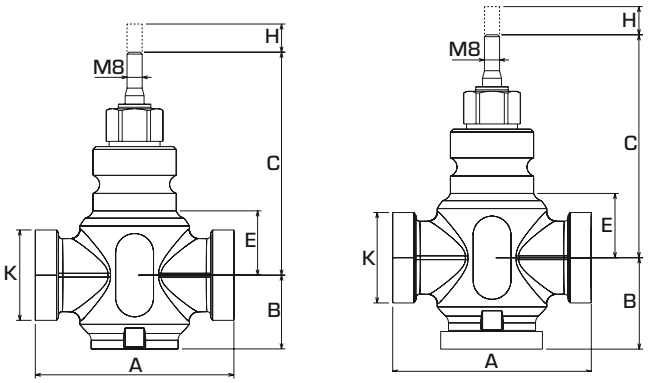

2-ХОДОВОЙ УПРАВЛЯЮЩИЙ КЛАПАН СЕРИЯ VLE122

Арт. номер	Наимено-вание	DN	Kvs*	A	B	C	E	H	K	Диапазон Kv/Kv мин	Масса [кг]
2125 01 00	VLE122	15	0.25	100	36	110	24	20	G 1“	>50	1.0
2125 02 00			0.4								
2125 03 00			0.63								
2125 04 00			1								
2125 05 00			1.6								
2125 06 00			2.5								
2125 07 00			4								
2125 08 00	VLE122	20	6.3	100	38	116	30	20	G 1¼“	>100	1.2
2125 09 00	VLE122	25	10	105	39	120	34	20	G 1½“	>100	1.4
2125 10 00	VLE122	32	16	105	39	121	35	20	G 2“	>100	1.8
2125 11 00	VLE122	40	25	130	48	128	42	20	G 2¼“	>100	2.6
2125 12 00	VLE122	50	38	150	58	139	53	20	G 2¾“	>100	4.3

2-ХОДОВОЙ УПРАВЛЯЮЩИЙ КЛАПАН СЕРИЯ VLE222 СО ШТЕКЕРОМ КОМПЕНСАЦИИ ДАВЛЕНИЯ

Арт. номер	Наимено-вание	DN	Kvs*	A	B	C	E	H	K	Диапазон Kv/Kv мин	Масса [кг]
2125 21 00	VLE222	25	10	105	78	120	34	20	G 1½“	>100	1.4
2125 22 00	VLE222	32	16	105	81	121	35	20	G 2“	>100	1.8
2125 23 00	VLE222	40	25	130	78	128	42	20	G 2¼“	>100	2.6
2125 24 00	VLE222	50	38	150	80	139	53	20	G 2¾“	>100	4.3

3-ХОДОВОЙ УПРАВЛЯЮЩИЙ КЛАПАН СЕРИЯ VLE132

Арт. номер	Наимено-вание	DN	Kvs*	A	B	C	E	H	K	Диапазон Kv/Kv мин	Масса [кг]
2125 13 00	VLE132	15	1.6	100	50	110	24	20	G 1“	>50	1.1
2125 14 00			2.5								
2125 15 00			4								
2125 16 00	VLE132	20	6.3	100	50	116	30	20	G 1¼“	>100	1.3
2125 17 00	VLE132	25	10	105	52	120	34	20	G 1½“	>100	1.6
2125 18 00	VLE132	32	16	105	52	121	35	20	G 2“	>100	2.0
2125 19 00	VLE132	40	25	130	65	128	42	20	G 2¼“	>100	2.9
2125 20 00	VLE132	50	38	150	75	139	53	20	G 2¾“	>100	4.6

* Значение Kvs в $м^3/ч$ при перепаде давления 1 бар.

NO.1 IN HYDRONIC SYSTEM CONTROL

© Авторские права. Сохраняет за собой право на изменения.