КОЛЛЕКТОР
ОБОРУДОВАНИЕ ПО ДОПОЛНИТЕЛЬНОМУ ЗАКАЗУ

ЭКСПЛУАТАЦИЯ

В серии GMA компании ESBE используется коллектор для 2 или 3 насосных групп с теплоизоляцией согласно требованиям EnEV2014. В комплект поставки всех коллекторов входят монтажные настенные кронштейны.

Серия GMA200 компании ESBE представляет собой коллекторы со встроенным гидравлическим разделителем. Нет необходимости устанавливать дополнительный гидравлический разделитель для отсечения контура котла от вторичных контуров. Благодаря этому при монтаже экономится пространство, время и деньги.

МОДЕЛИ

ESBE серия GMA121
Коллектор для 2 групп без встроенного гидравлического разделителя.

ESBE серия GMA131
Коллектор для 3 групп без встроенного гидравлического разделителя.

ESBE серия GMA221
Коллектор для 2 групп с встроенным гидравлическим разделителем.

ESBE серия GMA231
Коллектор для 3 групп с встроенным гидравлическим разделителем.

АССОРТИМЕНТ ПРОДУКЦИИ

Коллектор ESBE

Арт. №	Код	Количество насосных групп	Присоединение		С гидравлическим разделителем	Масса [кг]	Примечание
			В систему	От источника тепла			
6600 01 00	GMA121	2	RN 1½" *	G 1½"	Нет	5.6	
6600 02 00	GMA131	3				7.5	
6600 03 00	GMA221	2			Да	6.6	
6600 04 00	GMA231	3				9.1	

*RN - Поворотная гайка

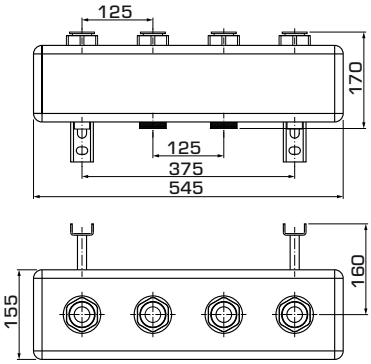

GMA121

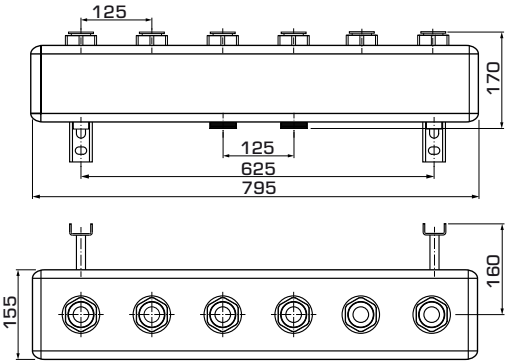

GMA131

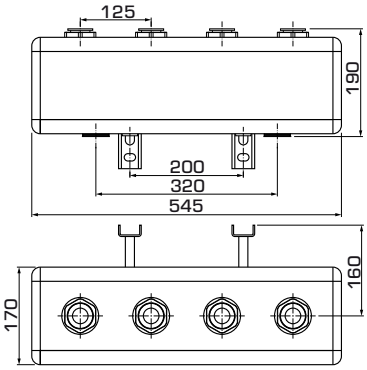

GMA221

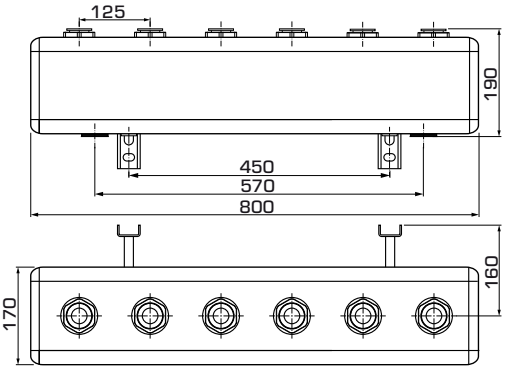

GMA231

© Copyright. Производитель сохраняет за собой право вносить изменения.

КОЛЛЕКТОР

ОБОРУДОВАНИЕ ПО ДОПОЛНИТЕЛЬНОМУ ЗАКАЗУ

ТЕХНИЧЕСКИЕ ХАРАКТЕРИСТИКИ

С более подробной информацией можно ознакомиться на сайте компании esbe.eu.

Обратная линия подача

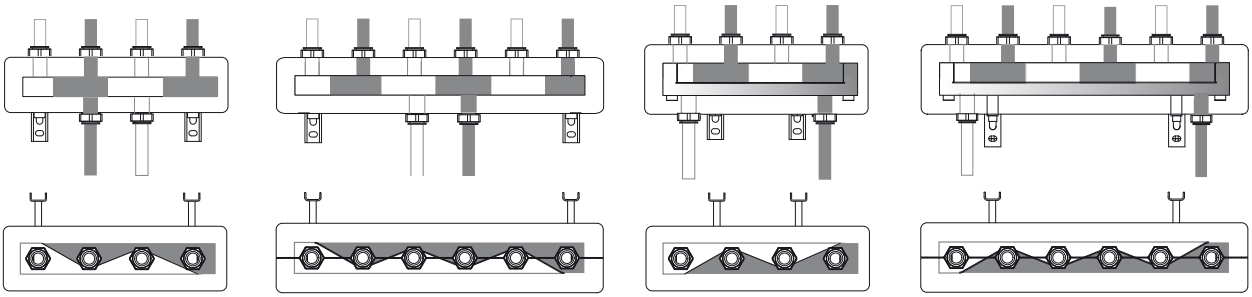

Технические данные:

Класс давления: PN 4

Температура теплоносителя: макс. +110°C

мин. 0°C

Рабочее давление: 0.4 МПа (4 бар)

Межосевое расстояние: 125 mm

Расход: 3.0 m^3/h

Мощность: 70 кВт при Δt 20°C

Материал, соприкасающийся с водой:

Корпус: Сталь S235

Изоляция: EPP λ 0.036 Вт/мК

СЕРВИС И ОБСЛУЖИВАНИЕ

В режиме нормальной эксплуатации коллектор не требует специального обслуживания.

ДОПОЛНИТЕЛЬНОЕ ОБОРУДОВАНИЕ

Более подробная информация приведена в листках с техническими данными.

Подсоединение коллектора ESBE

Присоединительный комплект для коллектора и насосной группы (2 переходника в комплекте, кроме насосных групп серии GFA).

Код KGR111 Арт. № 6610 02 00

Подсоединение коллектора ESBE, для насосных групп серии GFA

Присоединительный комплект для коллектора и насосной группы (2 переходника в комплекте).

Код. KGT111 Арт. № 6610 01 00

© Copyright. Производитель сохраняет за собой право вносить изменения.