Альбом технических решений

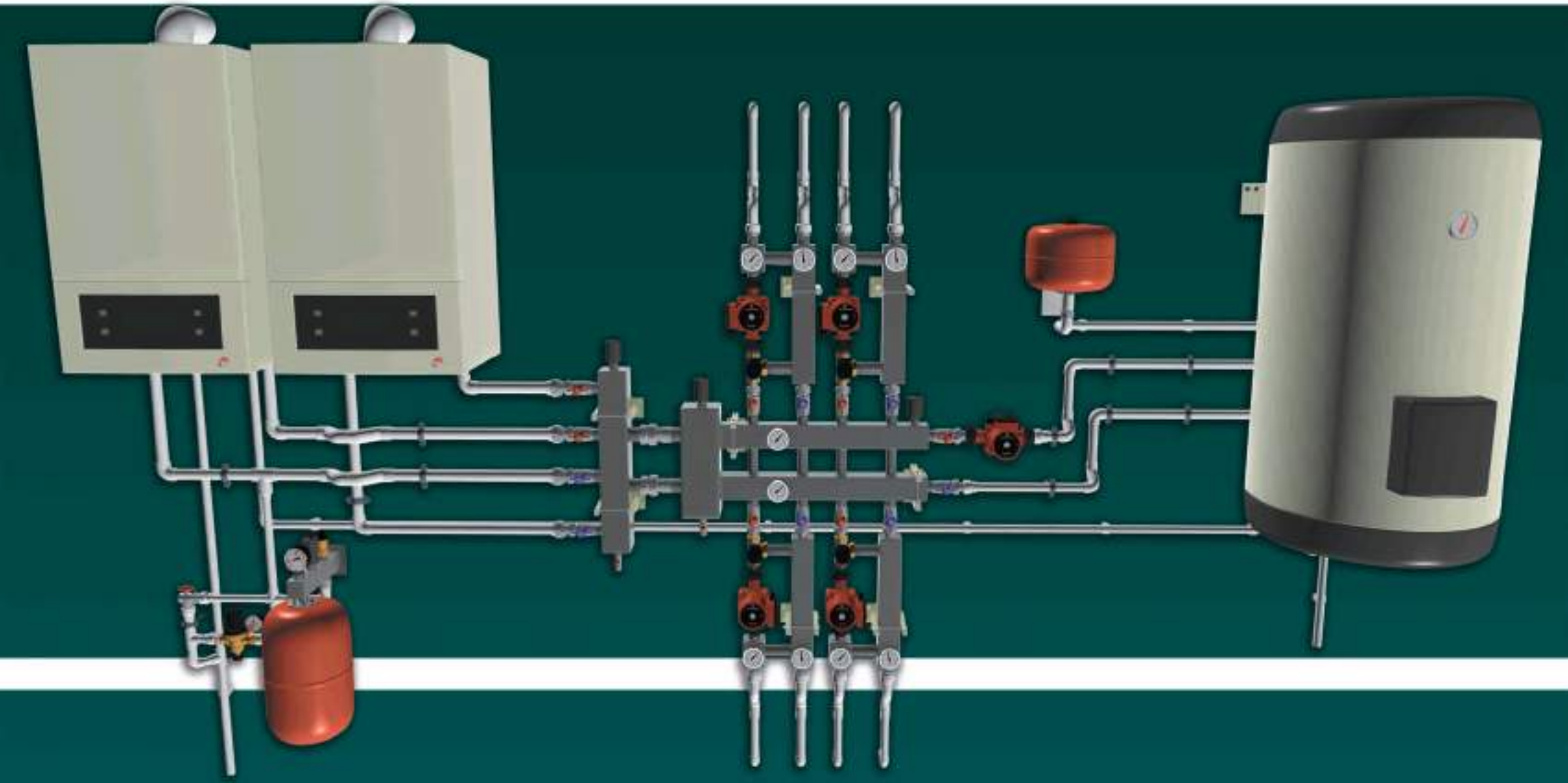

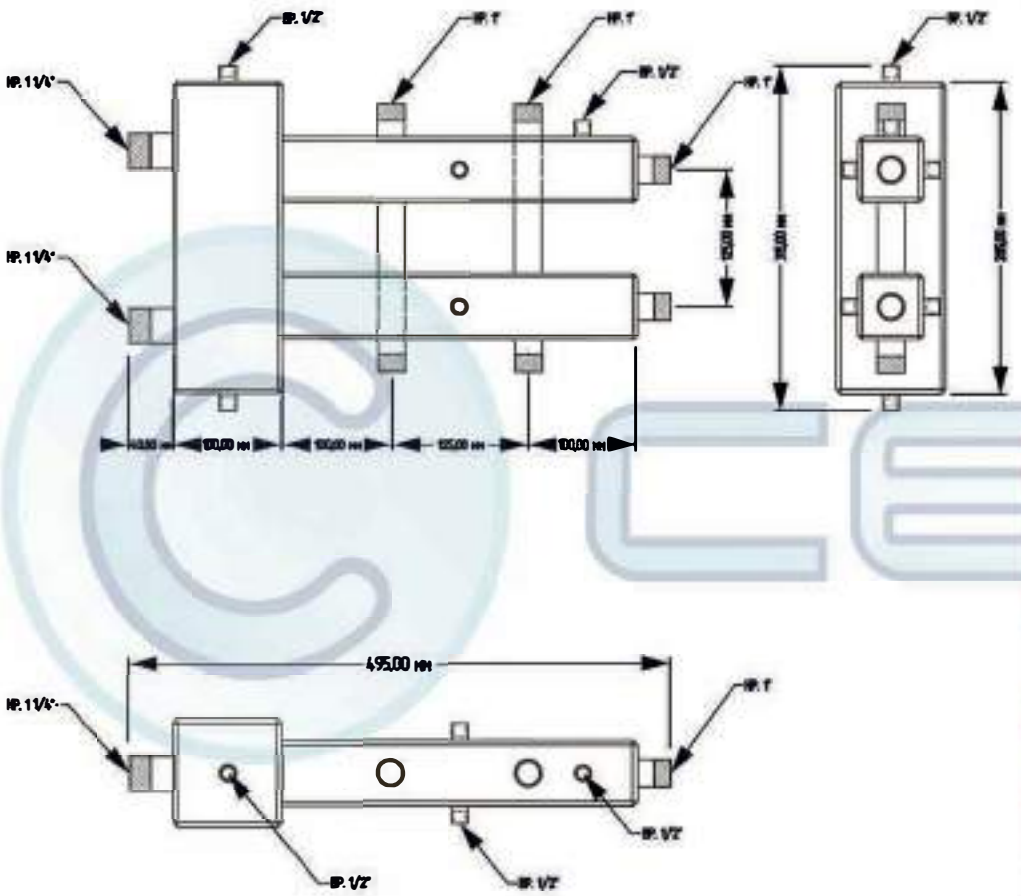

ПРИНЦИПИАЛЬНАЯ СХЕМА

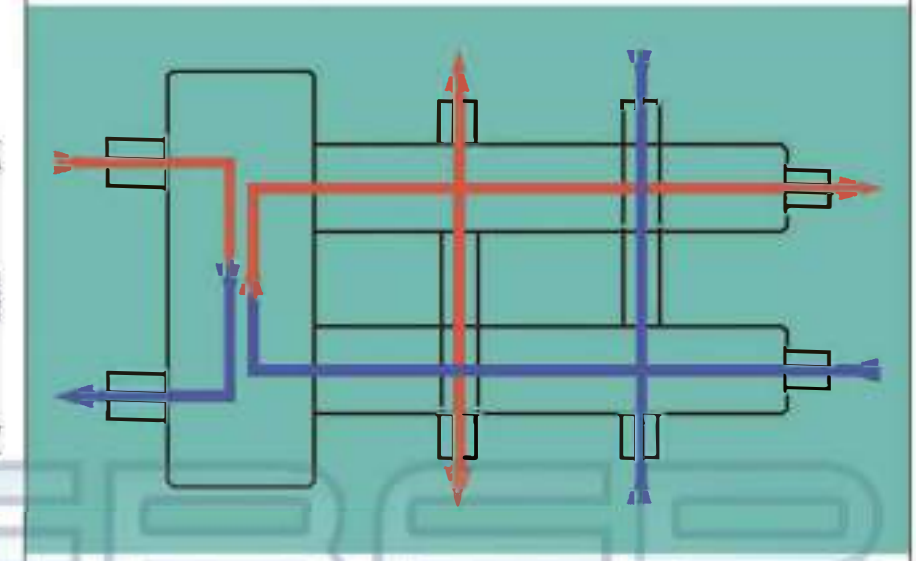

ТЕХНИЧЕСКИЕ ХАРАКТЕРИСТИКИ

Котловые патрубки	1,1/4” (нр)
Патрубки контуров	1” (нр)
Давление	6 бар
Кол-во контуров	3
Межосевое расстояние	125 мм
Максимальная мощность	70 кВт
Патрубки воздухоотводчиков	1/2” (вр)
Патрубок для удаления шлама	1/2” (вр)
Патрубки для термоманометров	1/2” (вр)
Габаритные размеры	500/310/100

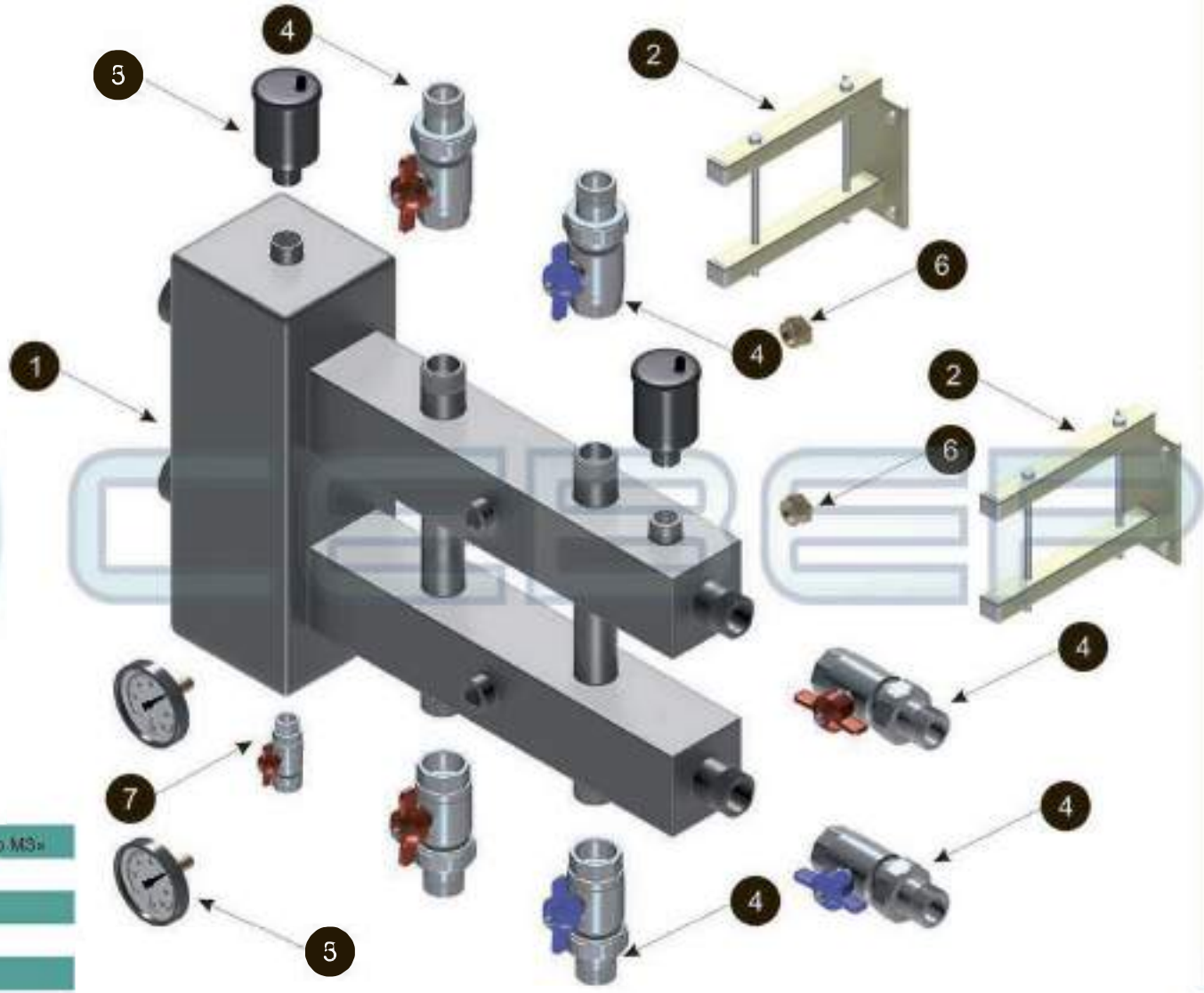

1	Гидравлическая стрелка с коллектором «Север-МЗ»
2	Крепежная система Север
3	Термометр Watts
4	Шаровой кран с американкой ltap 1"
5	Воздухоотводчик автоматический 1/2" н.р.
6	Заглушка 1/2" н.р.
7	Кран 1/2" в.н.

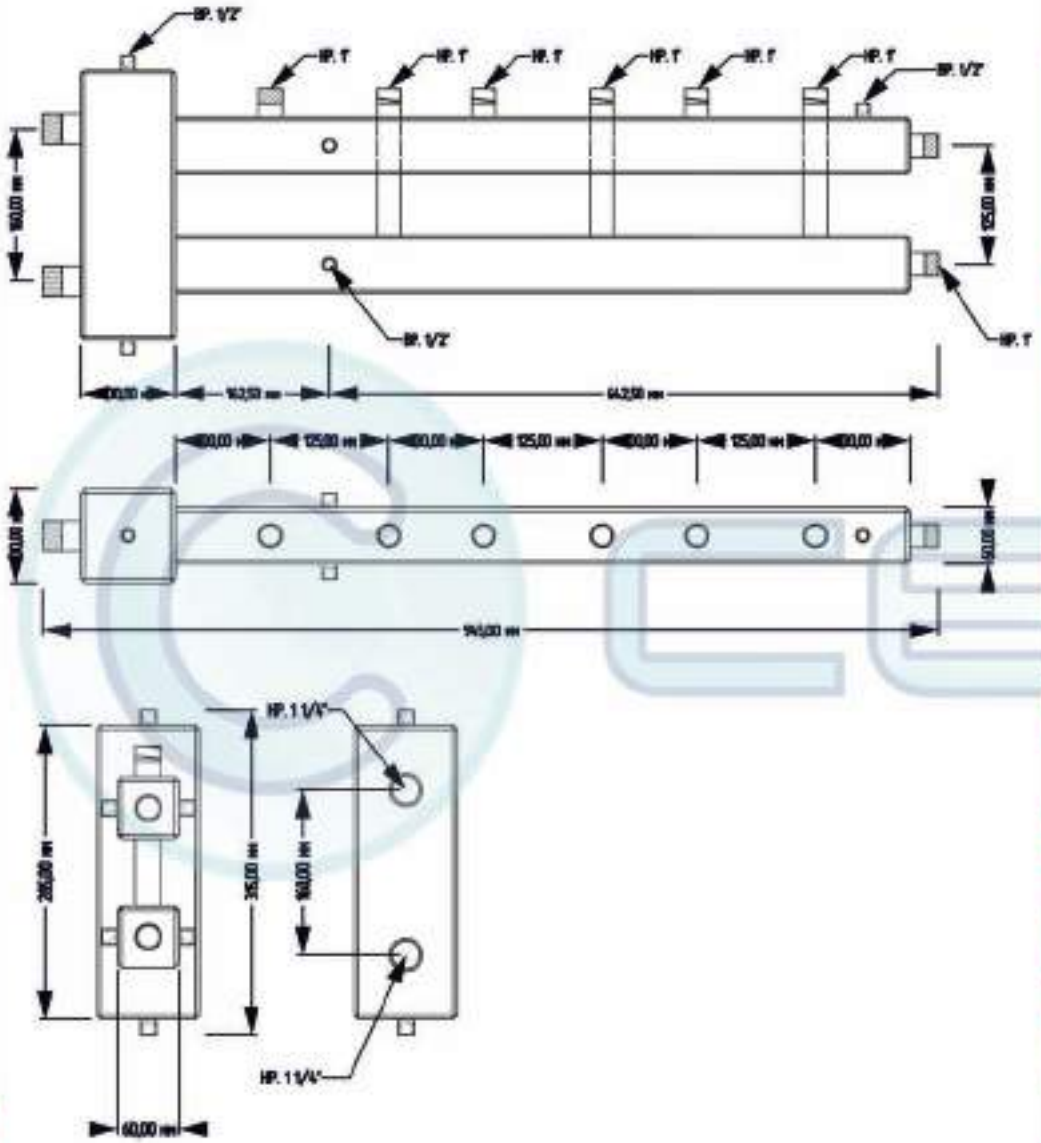

ПРИНЦИПИАЛЬНАЯ СХЕМА

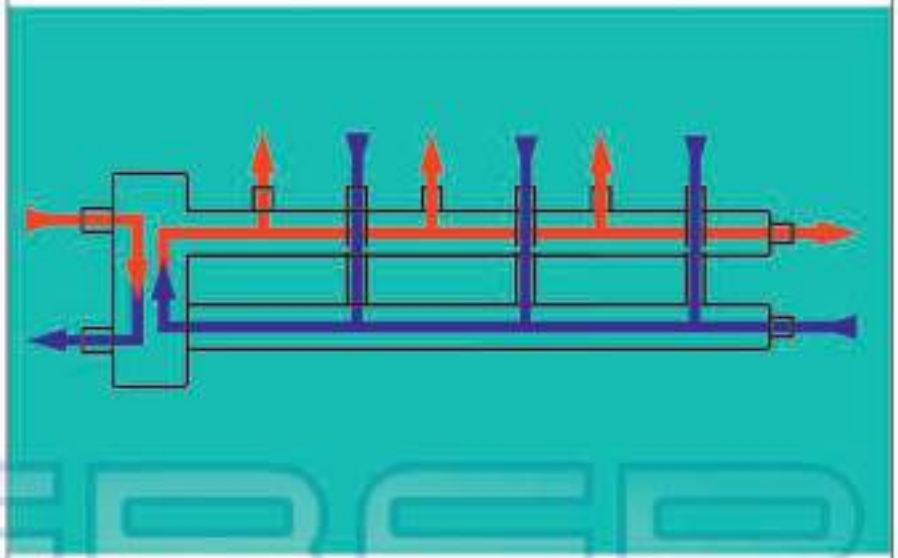

ТЕХНИЧЕСКИЕ ХАРАКТЕРИСТИКИ

Котловые патрубки	1 1/4" (нр)
Патрубки контуров	1" (нр)
Давление	6 бар
Кол-во контуров	4
Межосевое расстояние	125 мм
Максимальная мощность	70 кВт
Патрубки воздухоотводчиков	1/2" (вр)
Патрубок для удаления шлама	1/2" (вр)
Патрубки для термоманометров	1/2" (вр)
Габаритные размеры	945/310/100

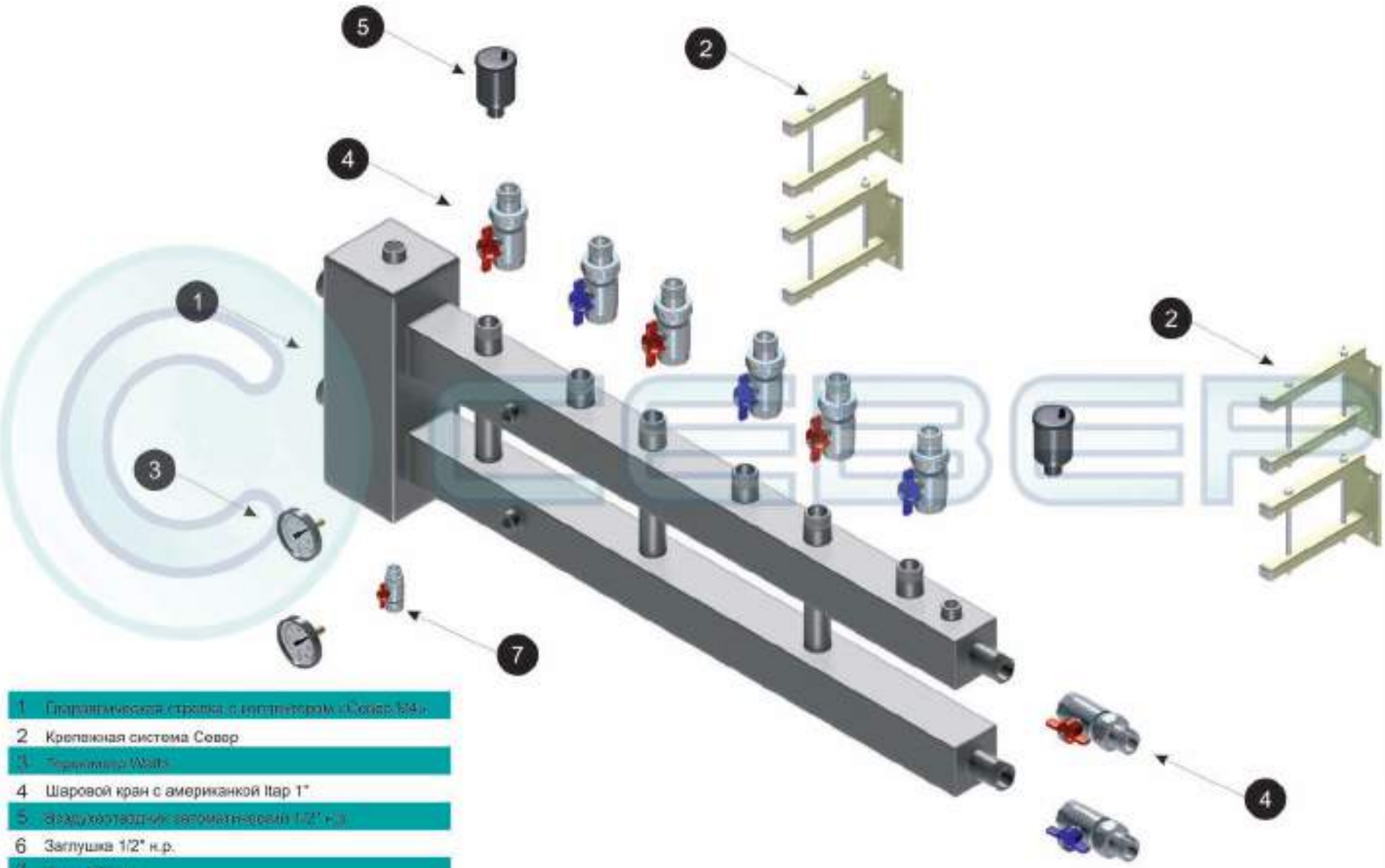

1	Гидравлическая стрелка с коллекторами «Север 3/4»
2	Крепежная система Север
3	Термометр Watts
4	Шаровой кран с американкой Itap 1"
5	Воздухоотводчик автоматический 1/2" н.р.
6	Заглушка 1/2" н.р.
7	Кран 1/2" в.р.

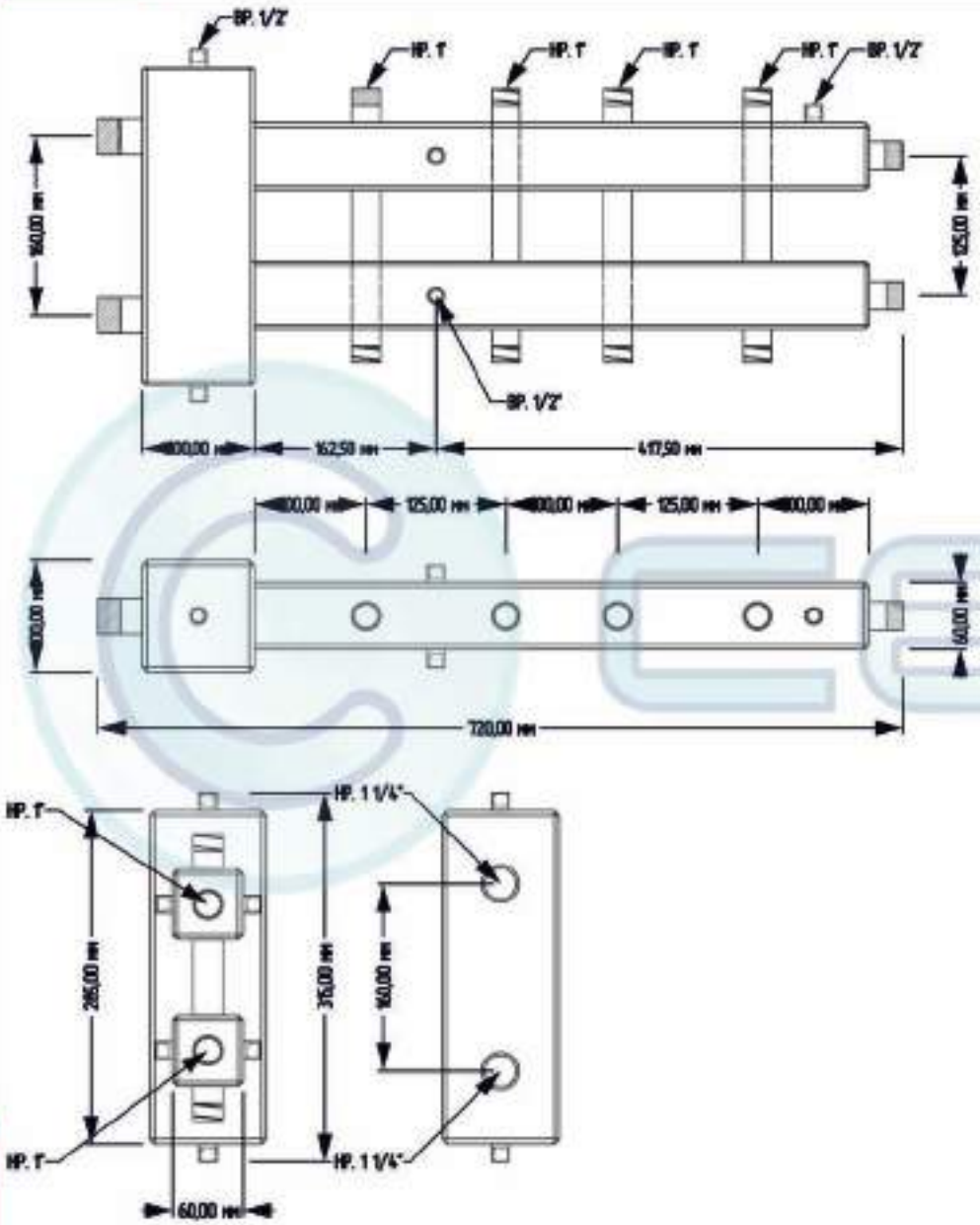

ПРИНЦИПИАЛЬНАЯ СХЕМА

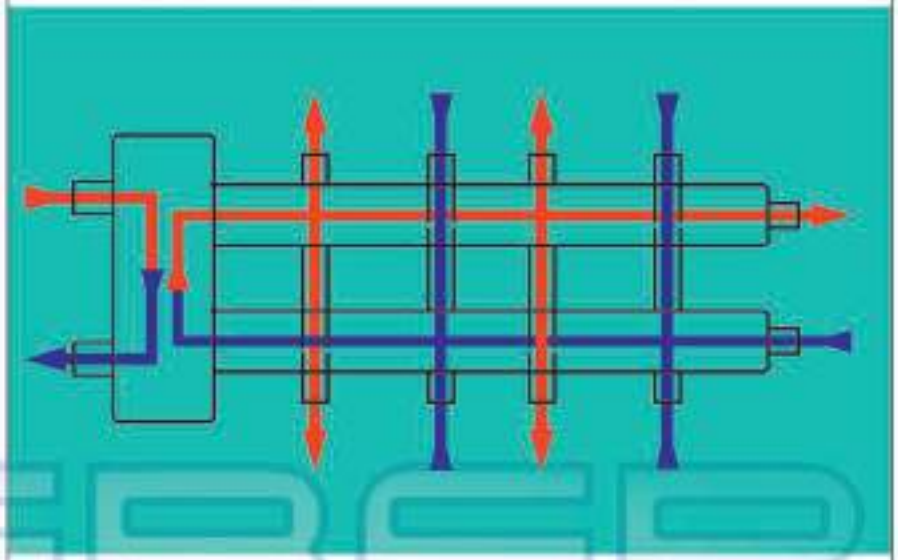

ТЕХНИЧЕСКИЕ ХАРАКТЕРИСТИКИ

Котловые патрубки	1 1/4" (нр)
Патрубки контуров	1" (нр)
Давление	6 бар
Кол-во контуров	5
Межосевое расстояние	125 мм
Максимальная мощность	70 кВт
Патрубки воздухоотводчиков	1/2" (вр)
Патрубок для удаления шлама	1/2" (вр)
Патрубки для термоманометров	1/2" (вр)
Габаритные размеры	720/310/100

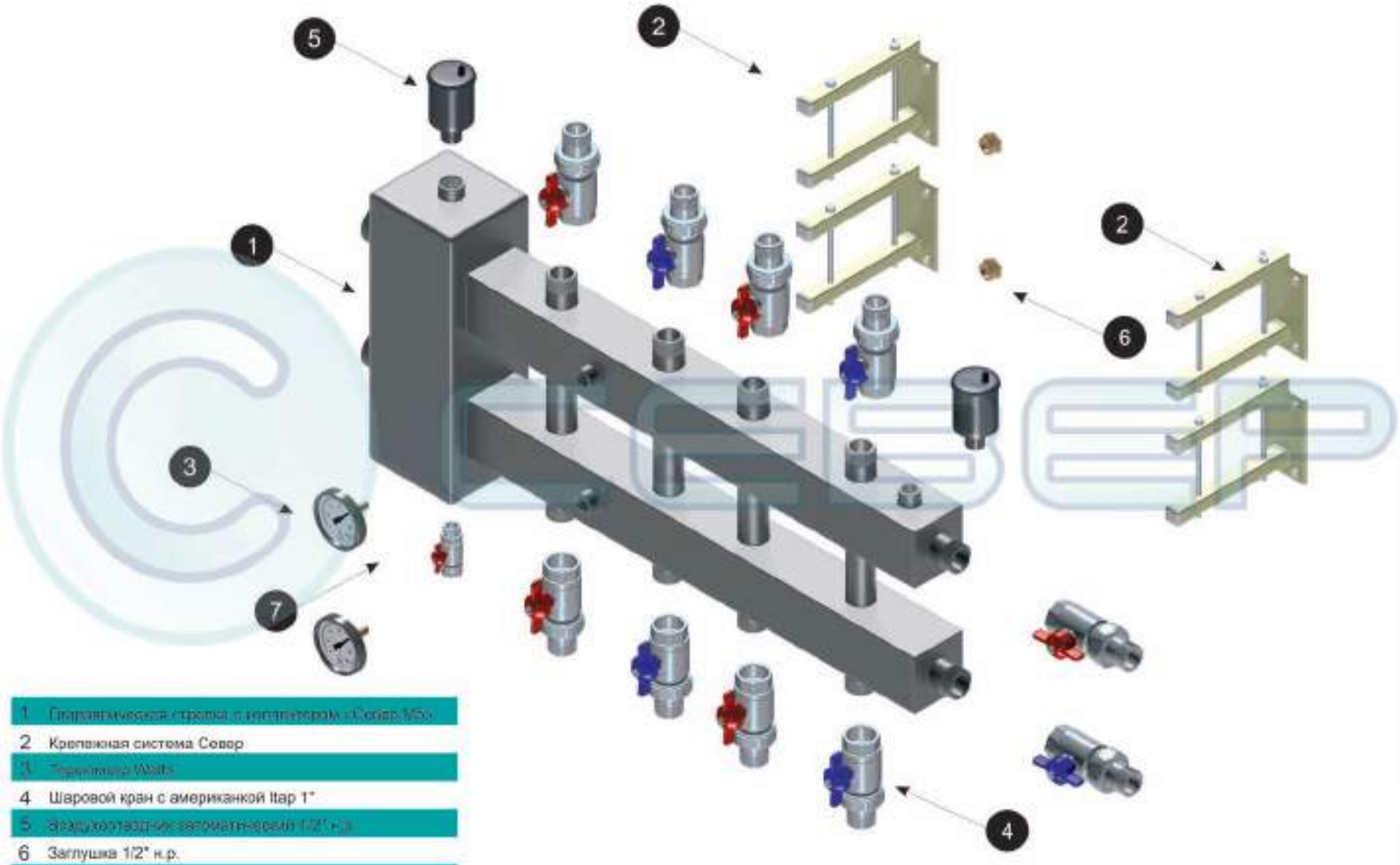
5
2
1
2
6
3
7
4
1 Параллельная стрелка с регулятором «Север М5»
2 Крепежная система Север
3 Термометр Watts
4 Шаровой кран с американкой Itap 1"
5 Воздухоотводчик автоматический 1/2" н.р.
6 Заглушка 1/2" н.р.
7 Кран 1/2" в.н.

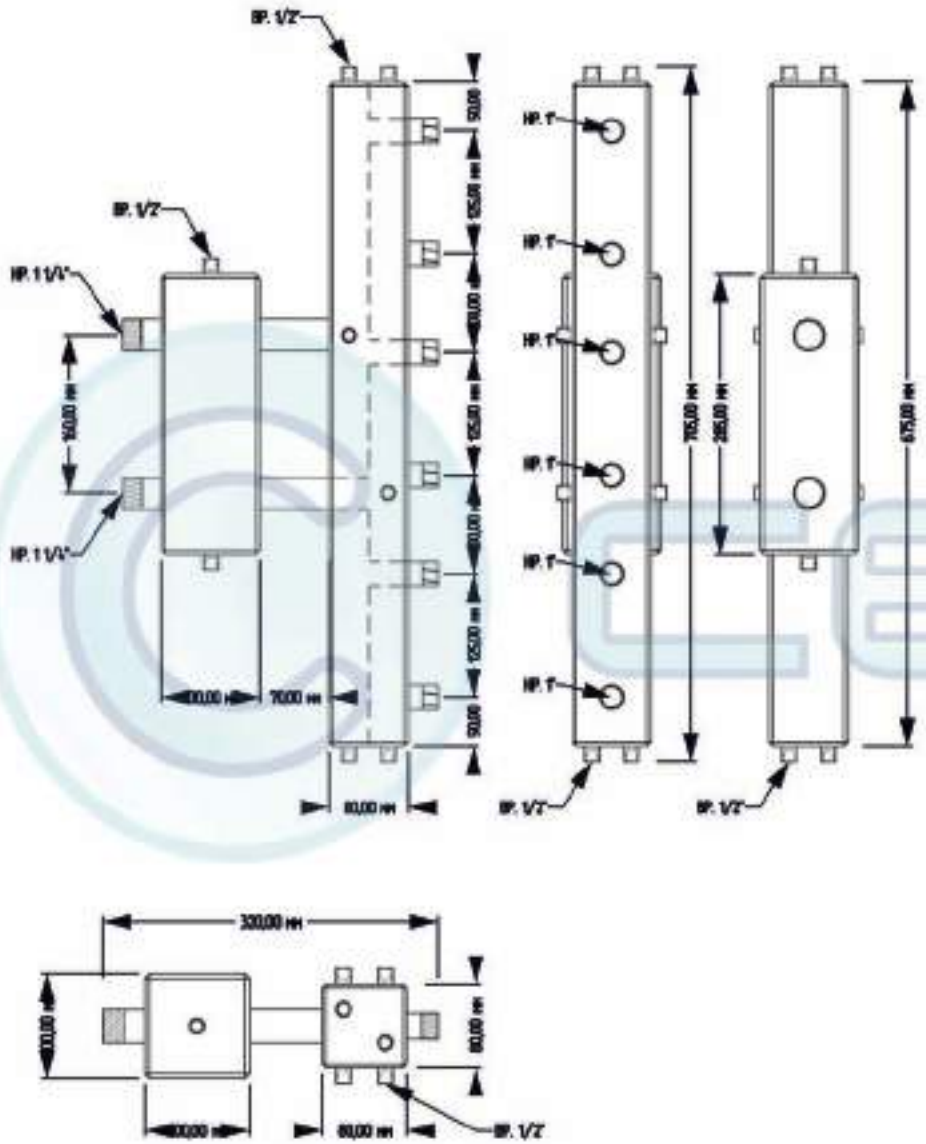

ПРИНЦИПИАЛЬНАЯ СХЕМА

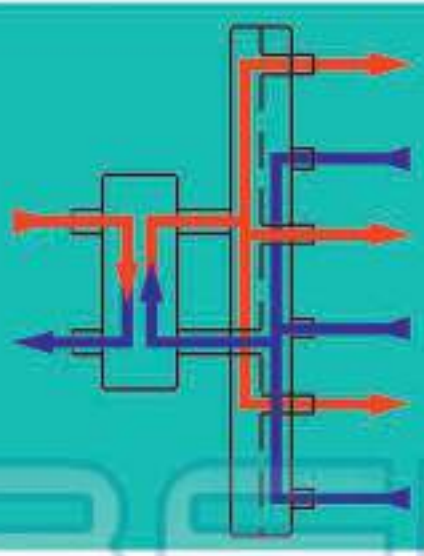

ТЕХНИЧЕСКИЕ ХАРАКТЕРИСТИКИ

Котловые патрубки	1 1/4" (нр)
Патрубки контуров	1" (нр)
Давление	6 бар
Кол-во контуров	3
Межосевое расстояние	125 мм
Максимальная мощность	70 кВт
Патрубки воздухоотводчиков	1/2" (вр)
Патрубок для удаления шлама	1/2" (вр)
Патрубки для термоманометров	1/2" (вр)
Габаритные размеры	710/300/100

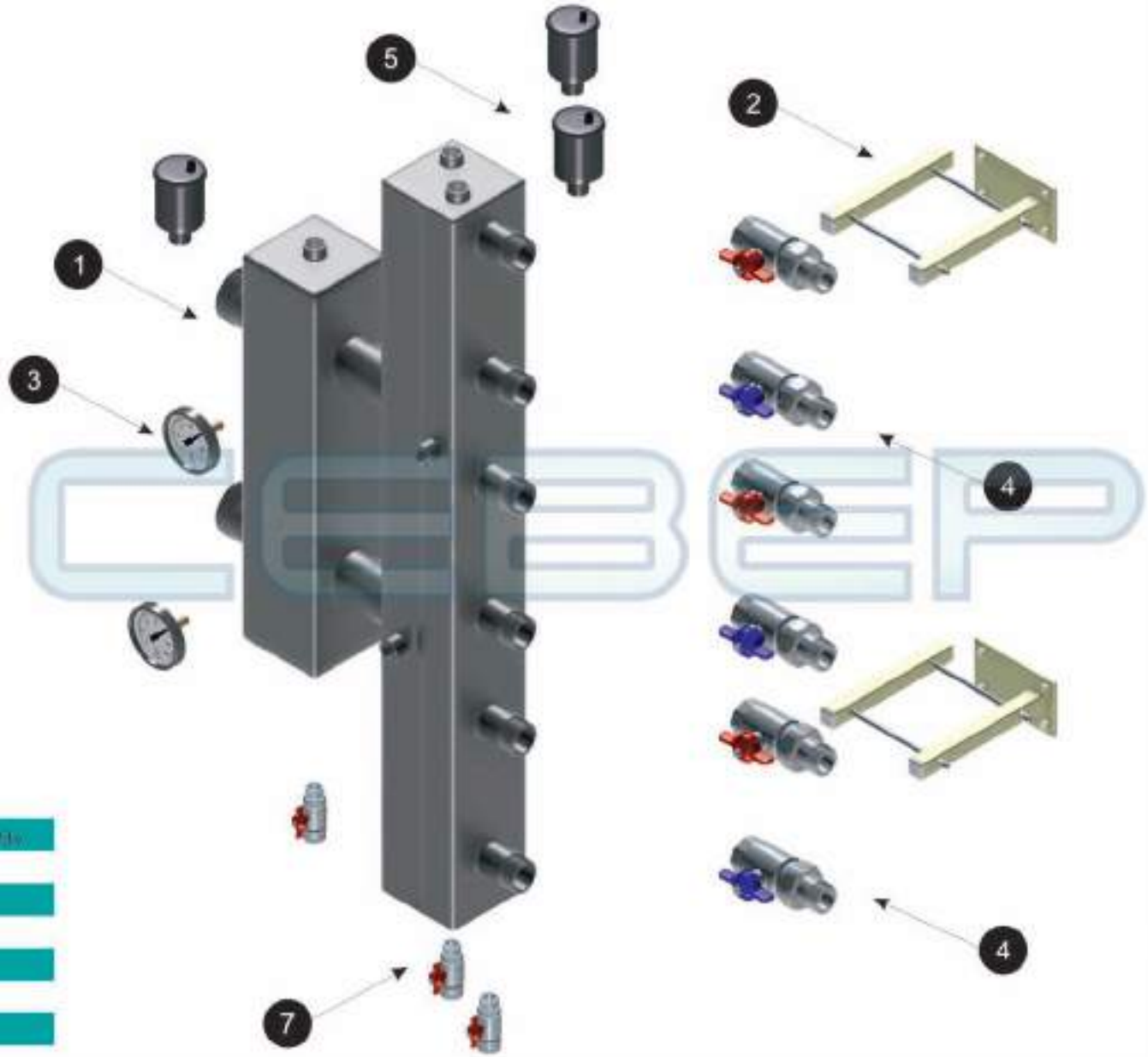

1	Гидравлическая стрелка с коллекторами «Север-М1»
2	Крепежная система Север
3	Термометры Watts
4	Шаровой кран с американкой Itap 1"
5	Воздухоотводчик автоматический 1/2" н.р.
6	Заглушка 1/2" н.р.
7	Кран 1/2" н.р.

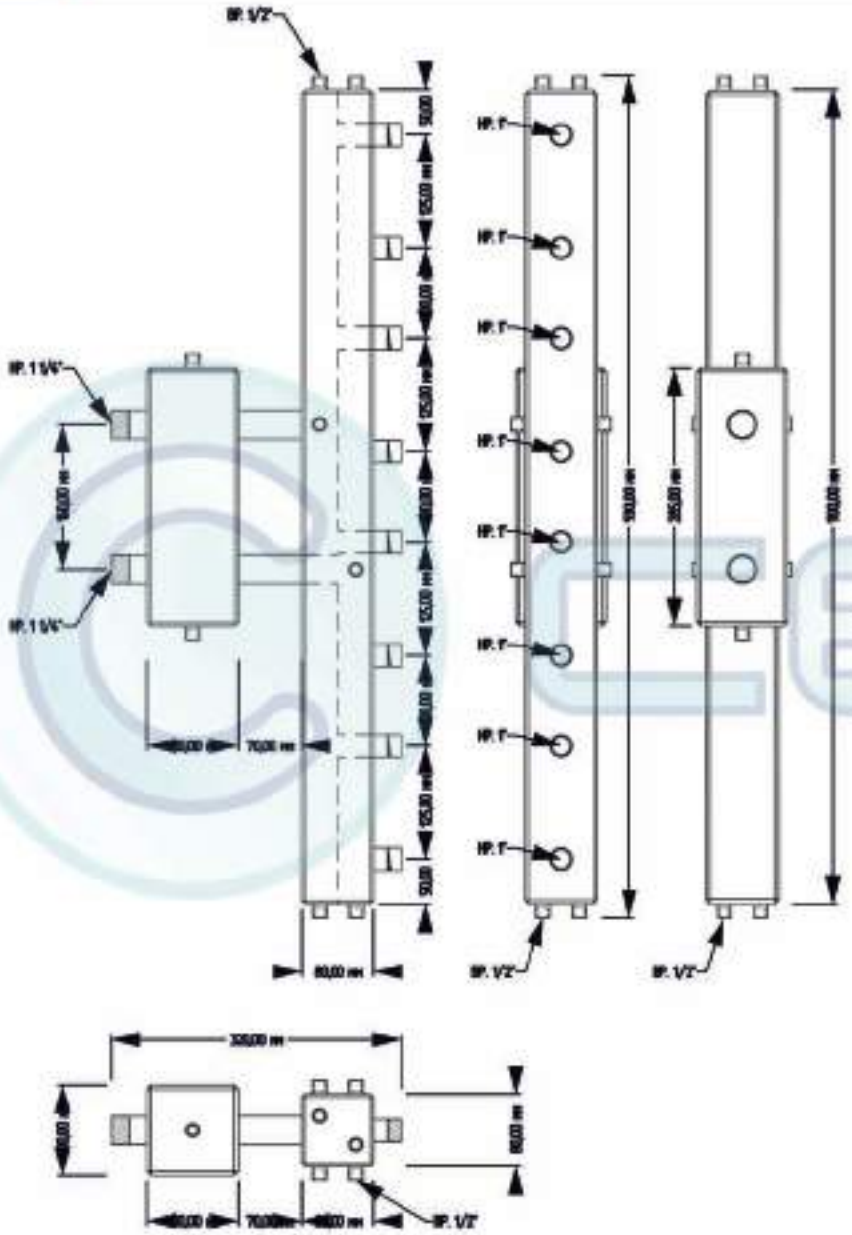

ПРИНЦИПИАЛЬНАЯ СХЕМА

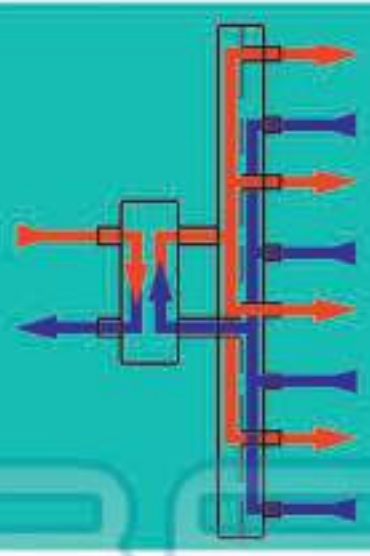

ТЕХНИЧЕСКИЕ ХАРАКТЕРИСТИКИ

Котловые патрубки	1 1/4" (нр)
Патрубки контуров	1" (нр)
Давление	6 бар
Кол-во контуров	4
Межосевое расстояние	125 мм
Максимальная мощность	70 кВт
Патрубки воздухоотводчиков	1/2" (вр)
Патрубок для удаления шлама	1/2" (вр)
Патрубки для термоманометров	1/2" (вр)
Габаритные размеры	940/300/100

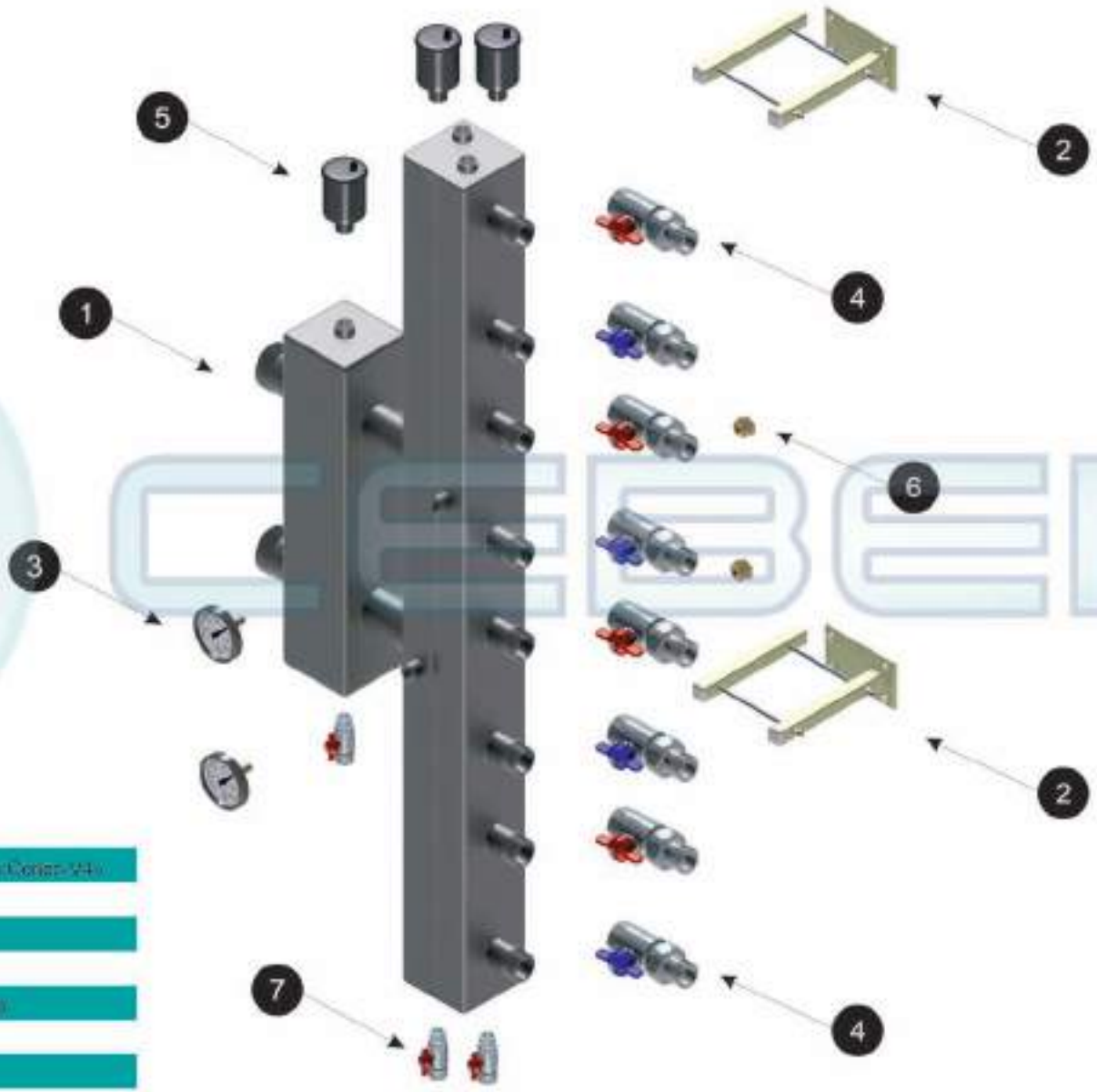

1	Гидравлическая стрелка с коллекторами «Север-24»
2	Крепежная система Север
3	Термометр Watts
4	Шаровой кран с американкой Itap 1"
5	Воздухоотводчик автоматический 1/2" н.р.
6	Заглушка 1/2" н.р.
7	Кран 1/2" н.р.

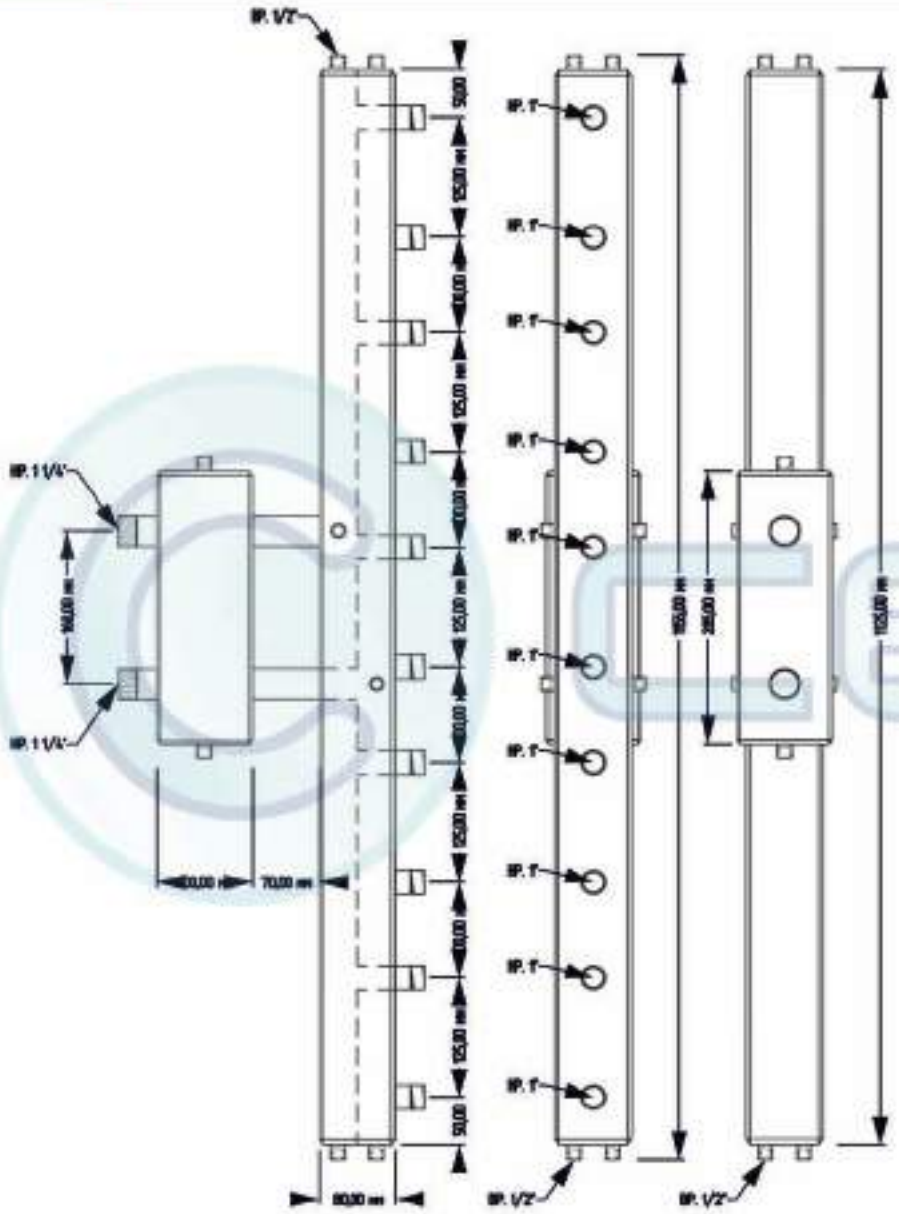

ПРИНЦИПИАЛЬНАЯ СХЕМА

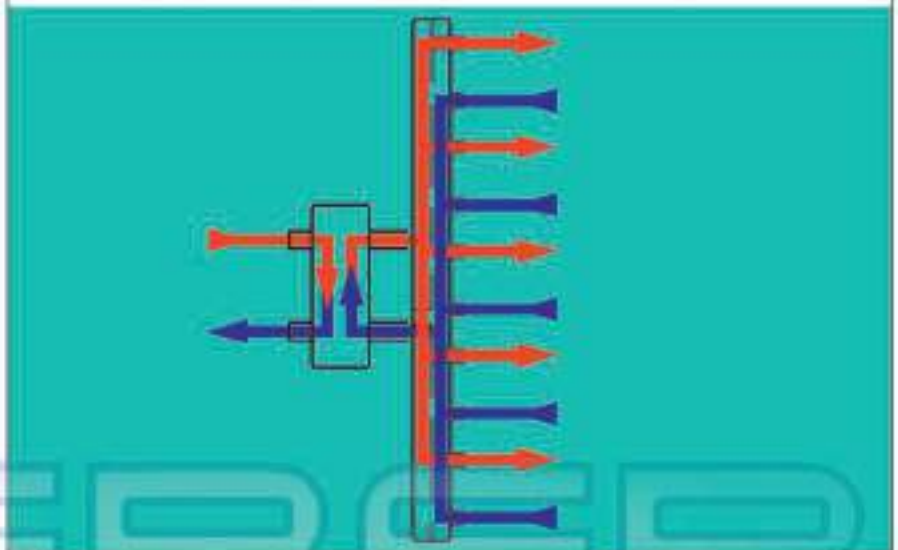

ТЕХНИЧЕСКИЕ ХАРАКТЕРИСТИКИ

Котловые патрубки	1 1/4" (нр)
Патрубки контуров	1" (нр)
Давление	6 бар
Кол-во контуров	5
Межосевое расстояние	125 мм
Максимальная мощность	70 кВт
Патрубки воздухоотводчиков	1/2" (вр)
Патрубок для удаления шлама	1/2" (вр)
Патрубки для термоманометров	1/2" (вр)
Габаритные размеры	1165/300/100

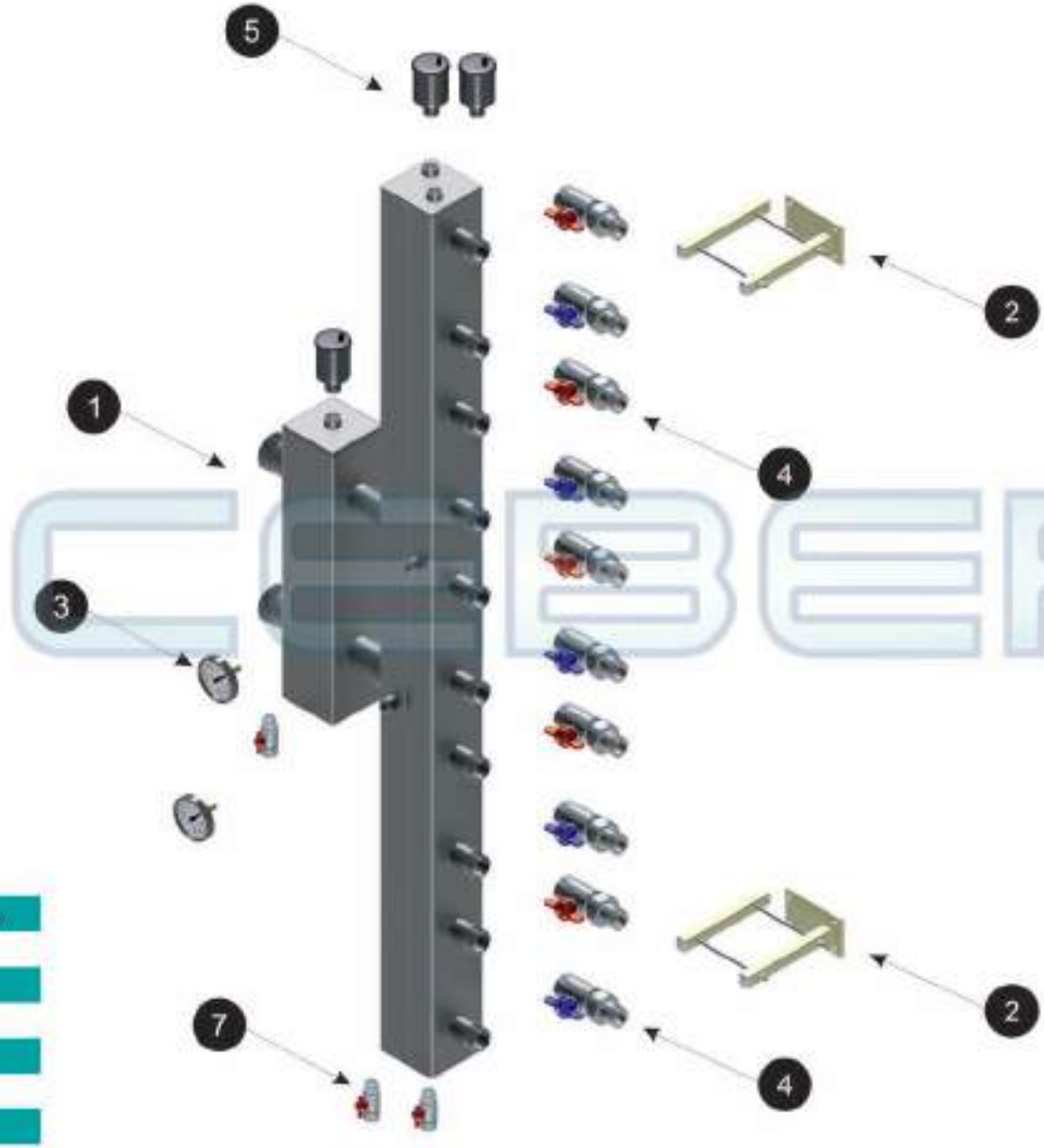

1	Параллельная стрелка с регулятором «Север-VS»
2	Крепежная система Север
3	Термометр Watts
4	Шаровой кран с американкой Itap 1"
5	Воздухоотводчик автоматический 1/2" н.р.
6	Заглушка 1/2" н.р.
7	Кран 1/2" в.н.

СЕВЕР

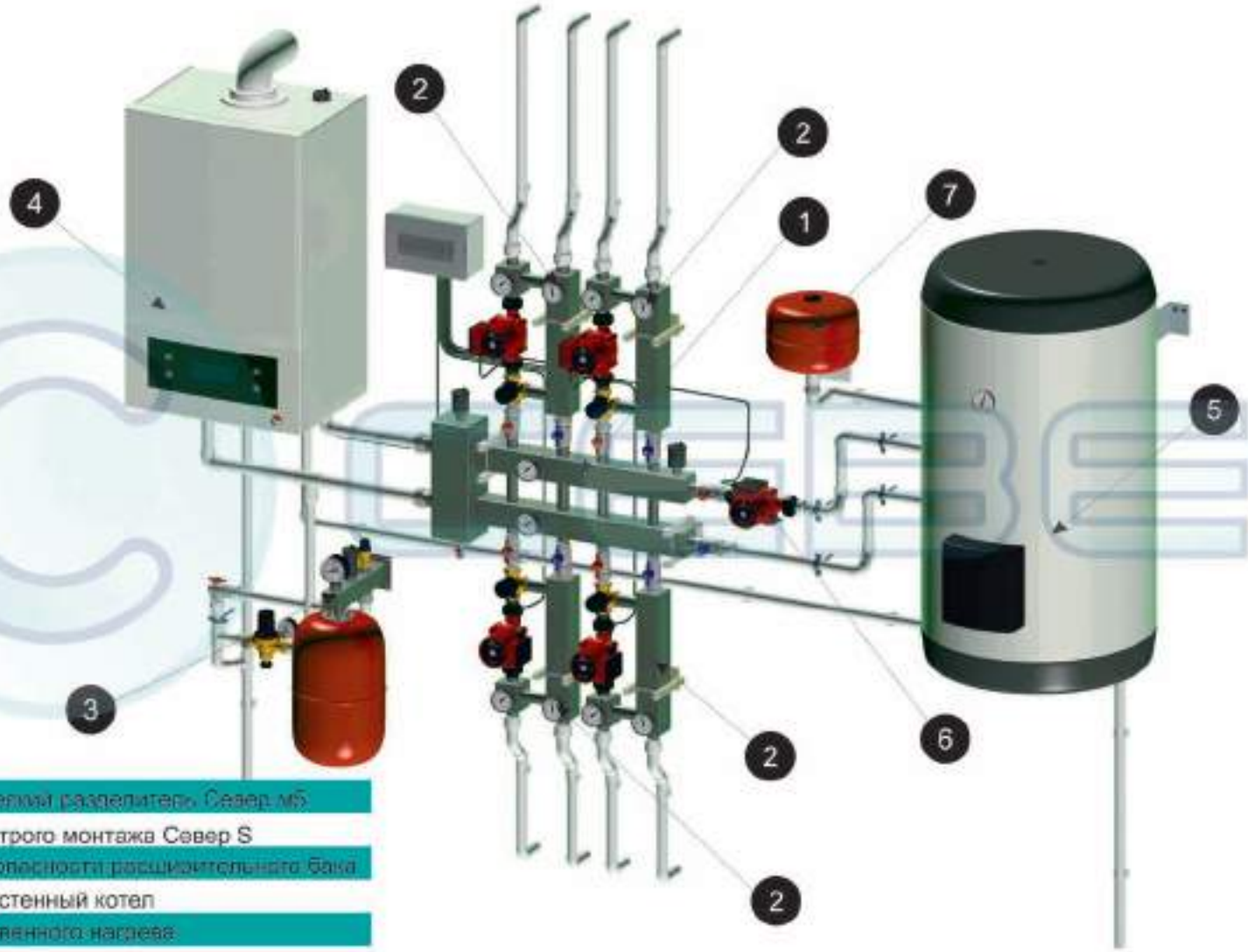

1 Гидравлический разделитель Север м5

2 Группа быстрого монтажа Север S

3 Группа безопасности расширительного бака

4 Газовый настенный котел

5 Бойлер косвенного нагрева

6 Насос БКС

7 Расширительный бак ГВС

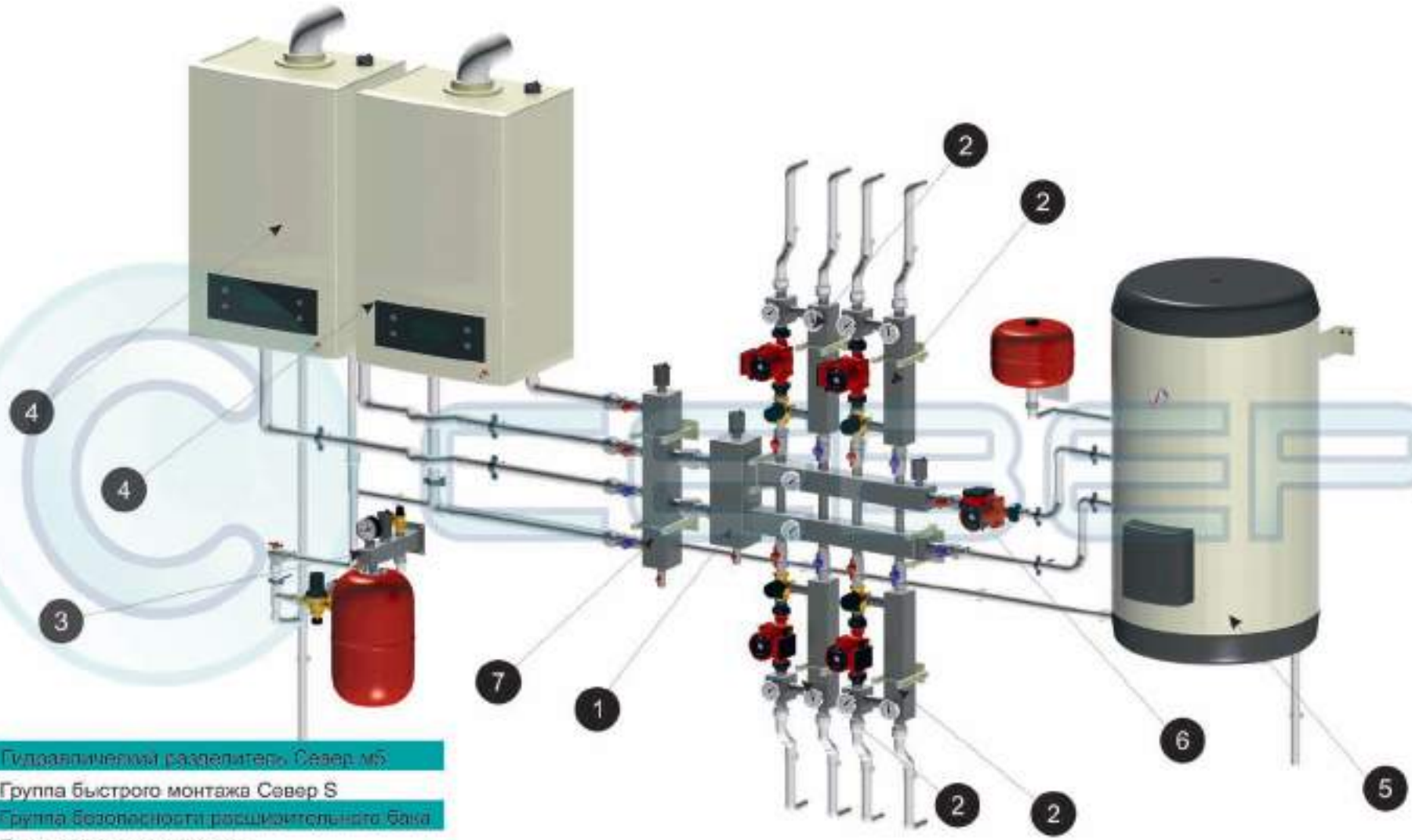

1 Гидравлический разделитель Север м5
2 Группа быстрого монтажа Север S
3 Группа безопасности расширительного бака
4 Газовый настенный котел
5 Бойлер косвенного нагрева
6 Насос БКС
7 Каскадный модуль Север KUV

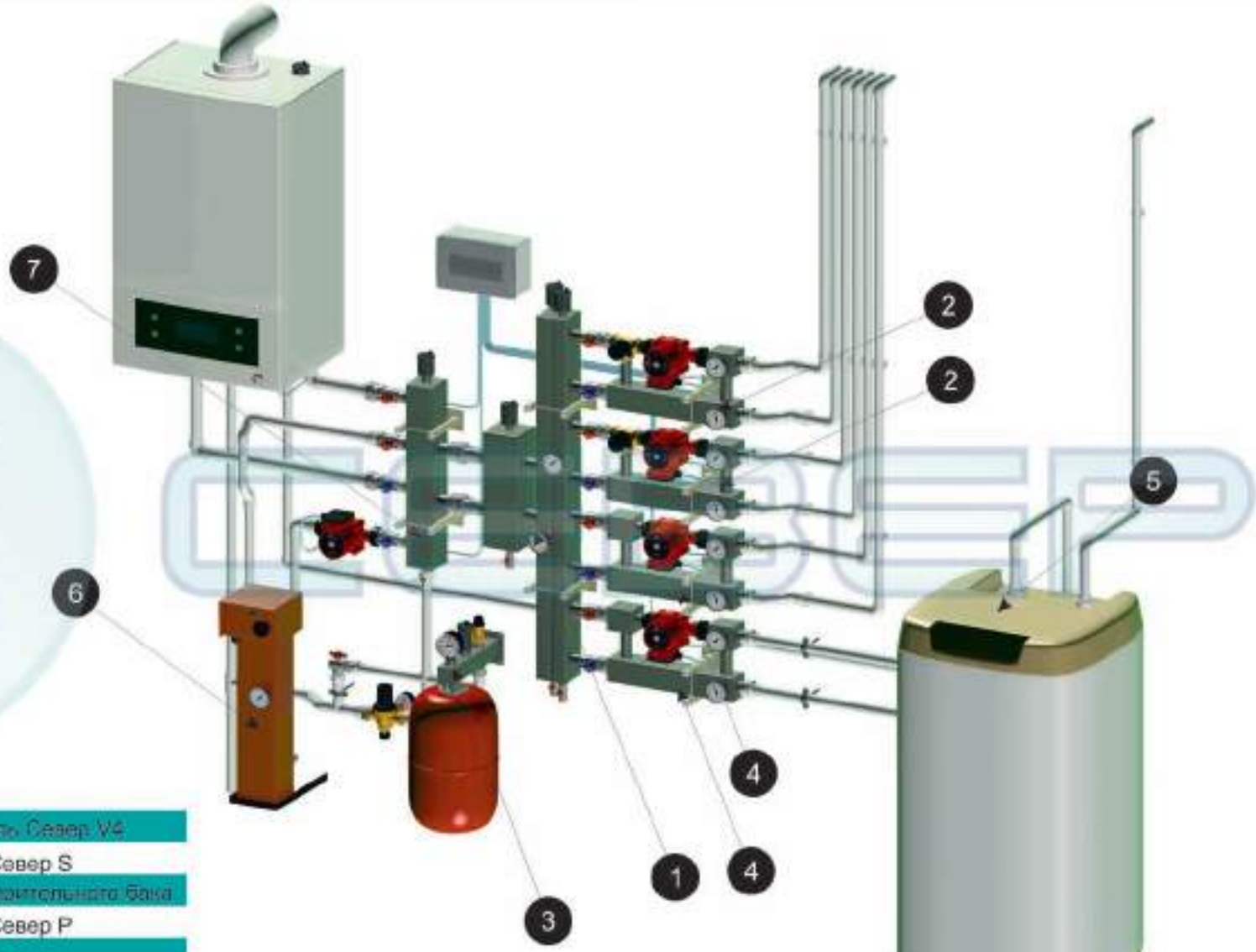

1 Гидравлический разделитель Север V4
2 Группа быстрого монтажа Север S
3 Группа безопасности расширительного бака
4 Группа быстрого монтажа Север P
5 Бойлер косвенного нагрева
6 Электрокотел
7 Каскадный модуль Север KUV

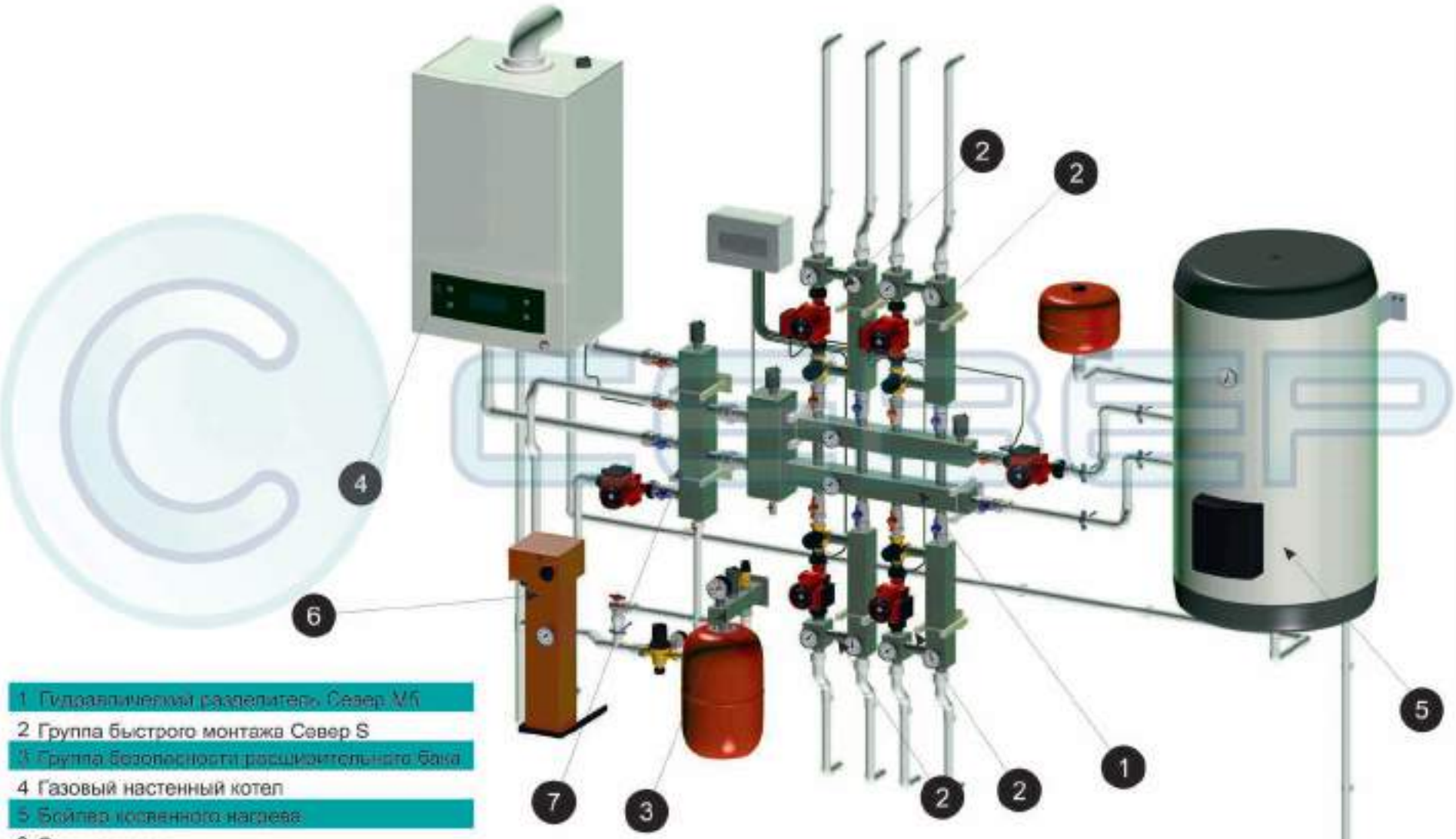

1 Гидравлический разделитель Север V.6
2 Группа быстрого монтажа Север S
3 Группа безопасности расширительного бака
4 Газовый настенный котел
5 Бойлер косвенного нагрева
6 Электрокотел
7 Каскадный модуль Север K.UV

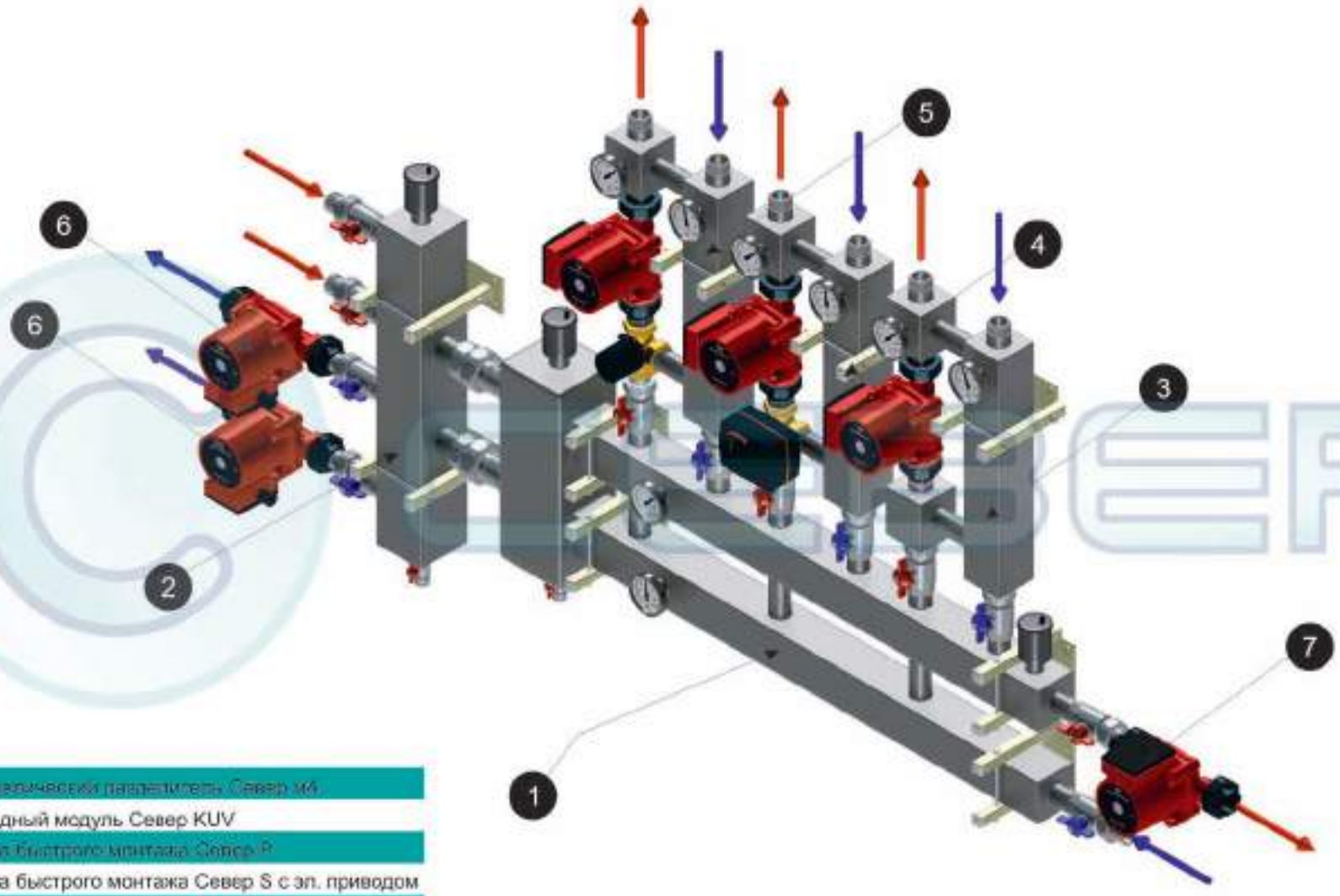

1 Гидравлический разделитель Север-М4
2 Каскадный модуль Север KUV
3 Группа быстрого монтажа Север P
4 Группа быстрого монтажа Север S с эл. приводом
5 Группа быстрого монтажа Север S
6 Насос котла
7 Насос потребителя

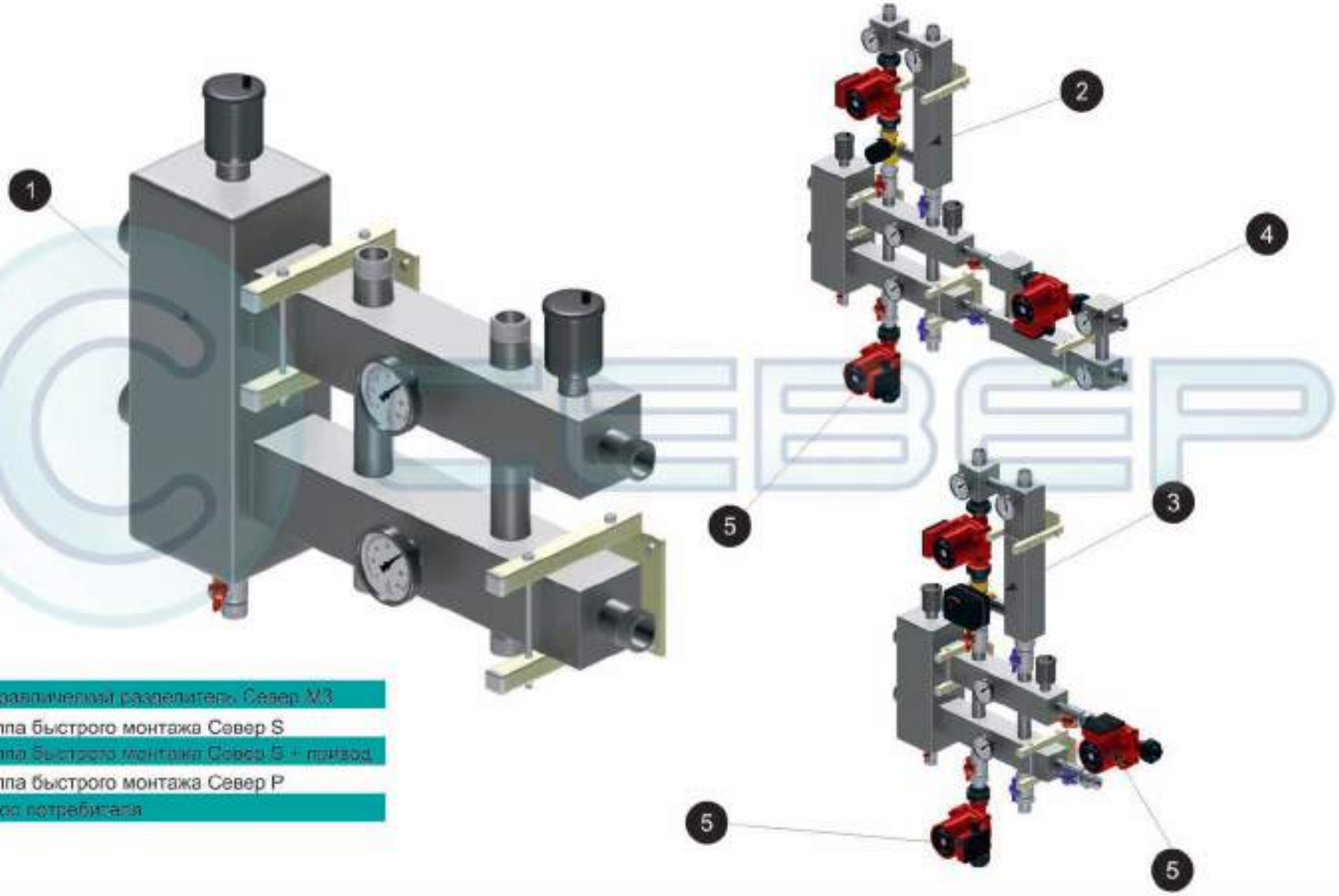

1 Гидравлический разделитель Север Х/3

2 Группа быстрого монтажа Север S

3 Группа быстрого монтажа Север S + привод

4 Группа быстрого монтажа Север P

5 Насос потребителя

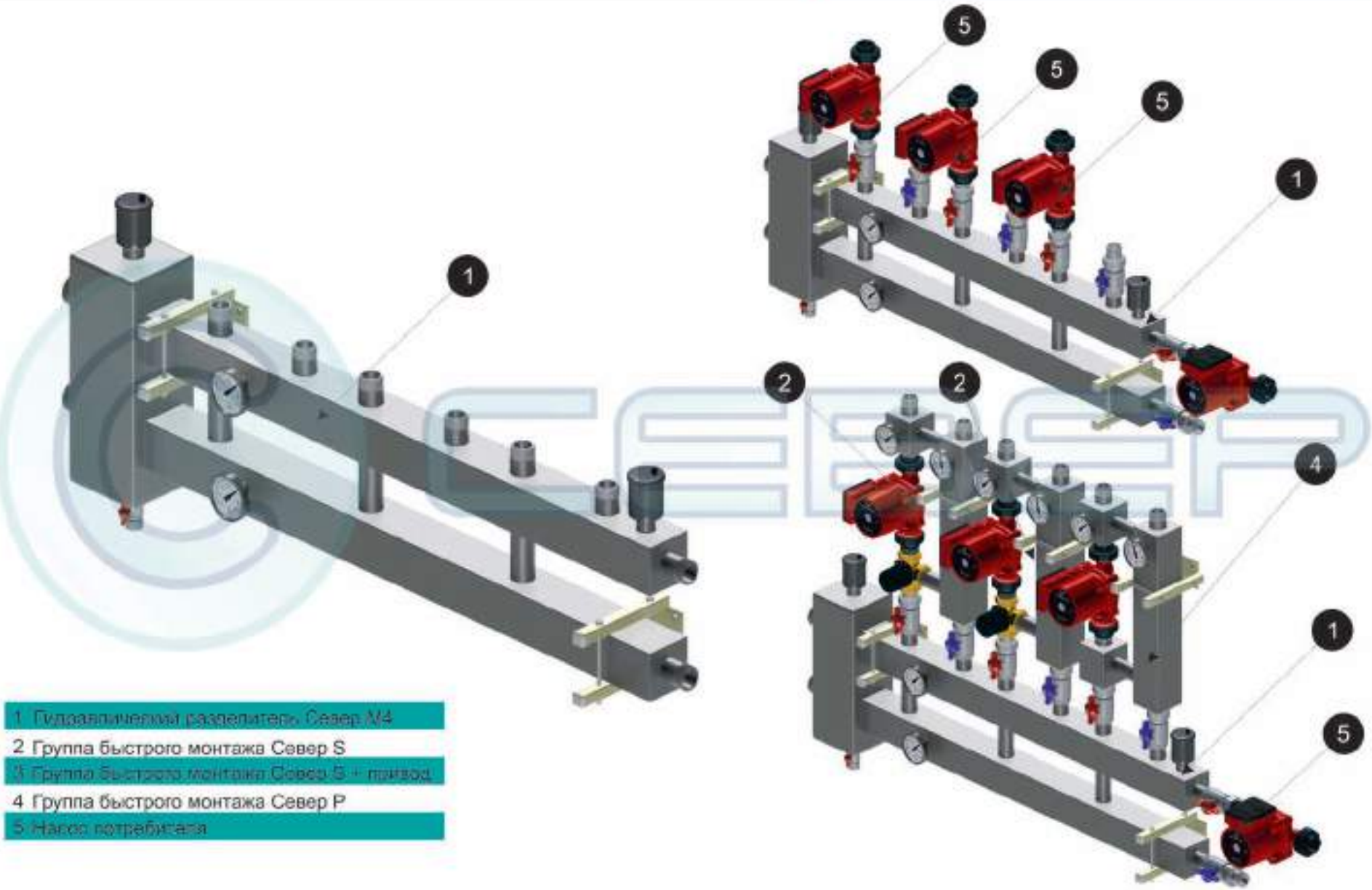

1 Гидравлический разделитель Север М4
2 Группа быстрого монтажа Север S
3 Группа быстрого монтажа Север S - привод
4 Группа быстрого монтажа Север P
5 Насос потребителя

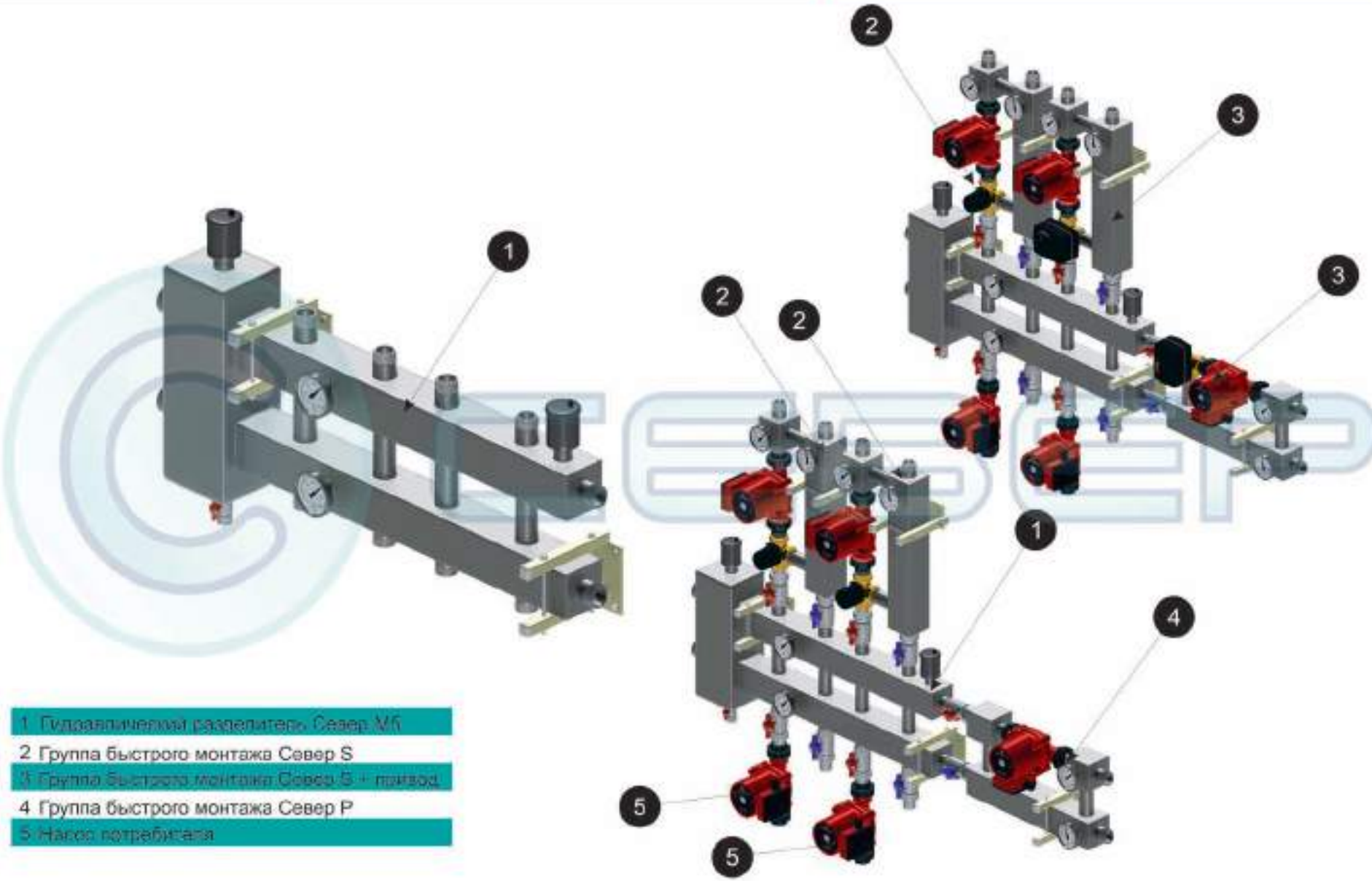

1 Гидравлический разделитель Север М
2 Группа быстрого монтажа Север S
3 Группа быстрого монтажа Север S - привод
4 Группа быстрого монтажа Север P
5 Насос потребителя

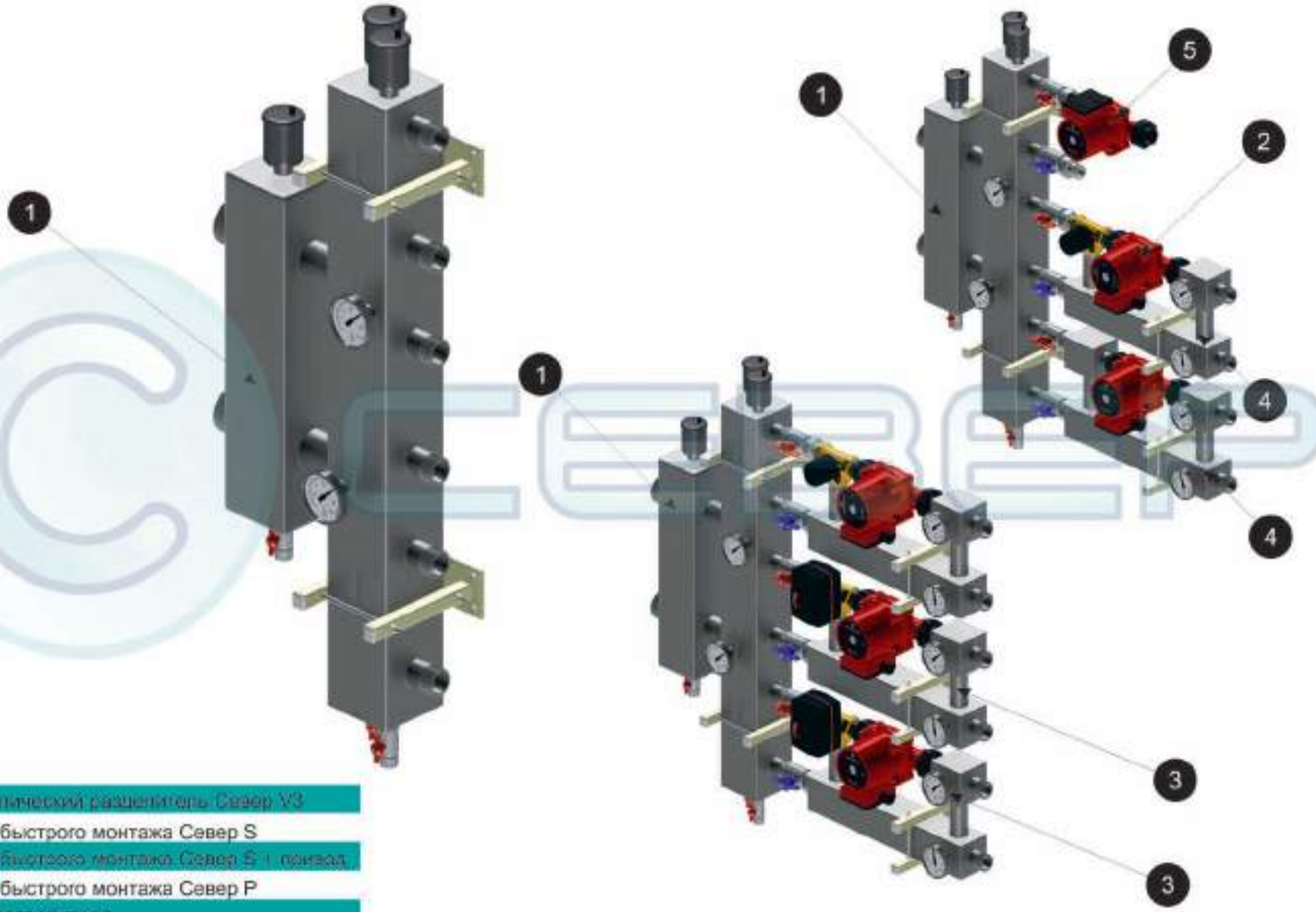

1 Гидравлический разветвитель Север V3

2 Группа быстрого монтажа Север S

3 Группа быстрого монтажа Север S + привод

4 Группа быстрого монтажа Север P

5 Насос потребителя

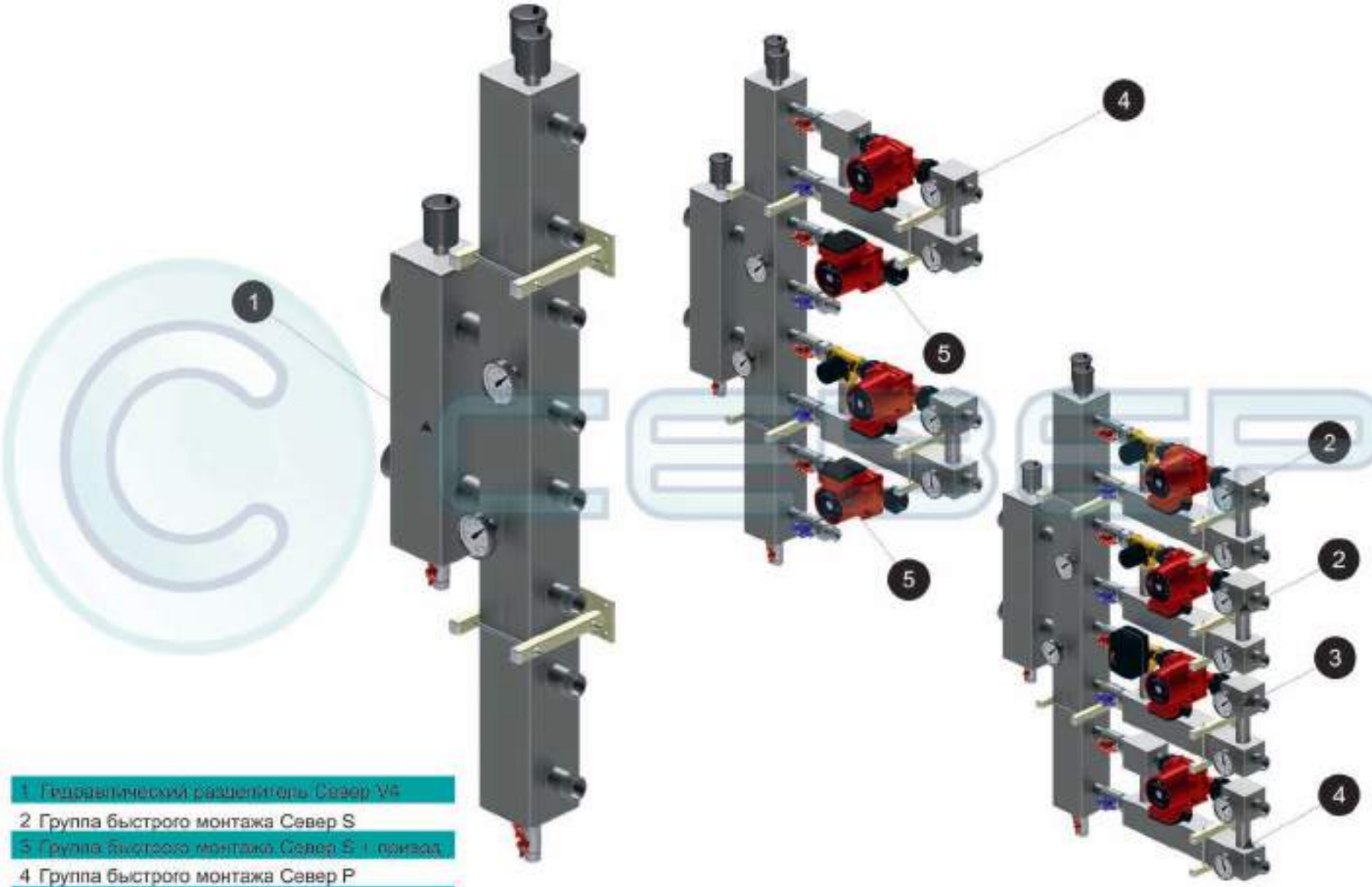

1 Гидравлический разветвитель Север V6

2 Группа быстрого монтажа Север S

3 Группа быстрого монтажа Север S + привод

4 Группа быстрого монтажа Север P

5 Насос потребителя

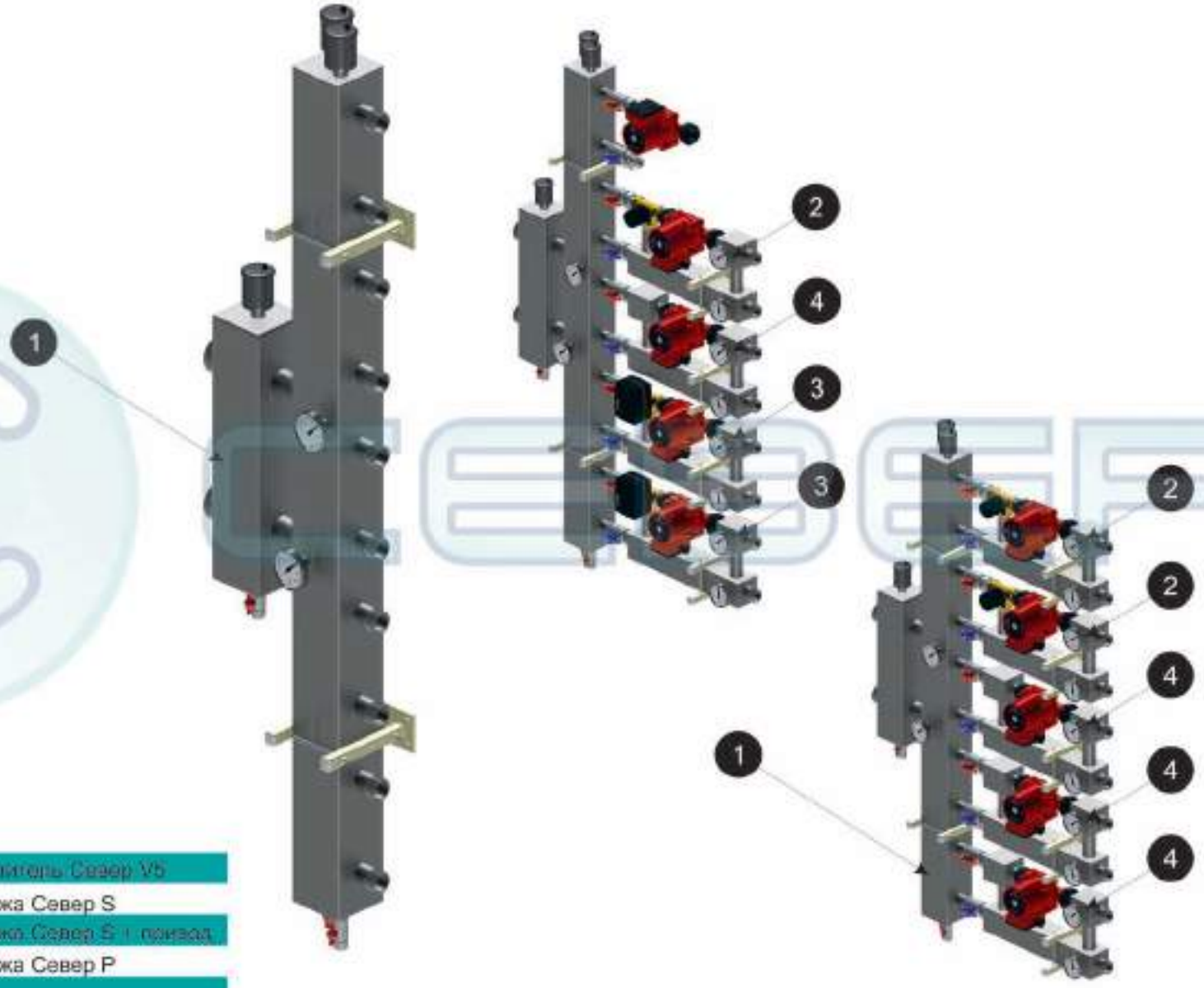

1 Гидравлический разделитель Север V5

2 Группа быстрого монтажа Север S

3 Группа быстрого монтажа Север S + привод

4 Группа быстрого монтажа Север P

5 Насос потребителя

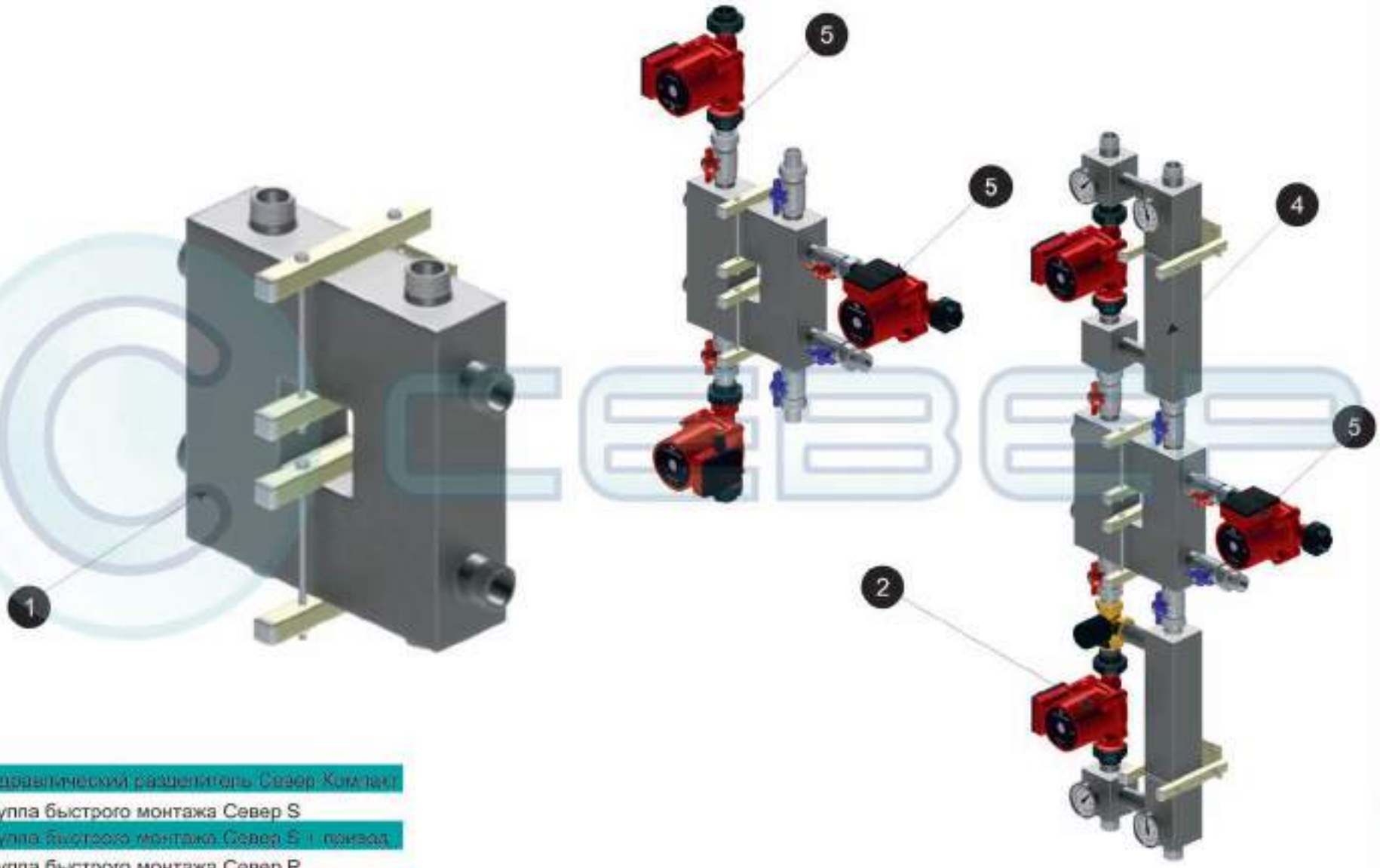

1 Гидравлический разветвитель Север Компакт
2 Группа быстрого монтажа Север S
3 Группа быстрого монтажа Север S + привод
4 Группа быстрого монтажа Север P
5 Насос потребителя

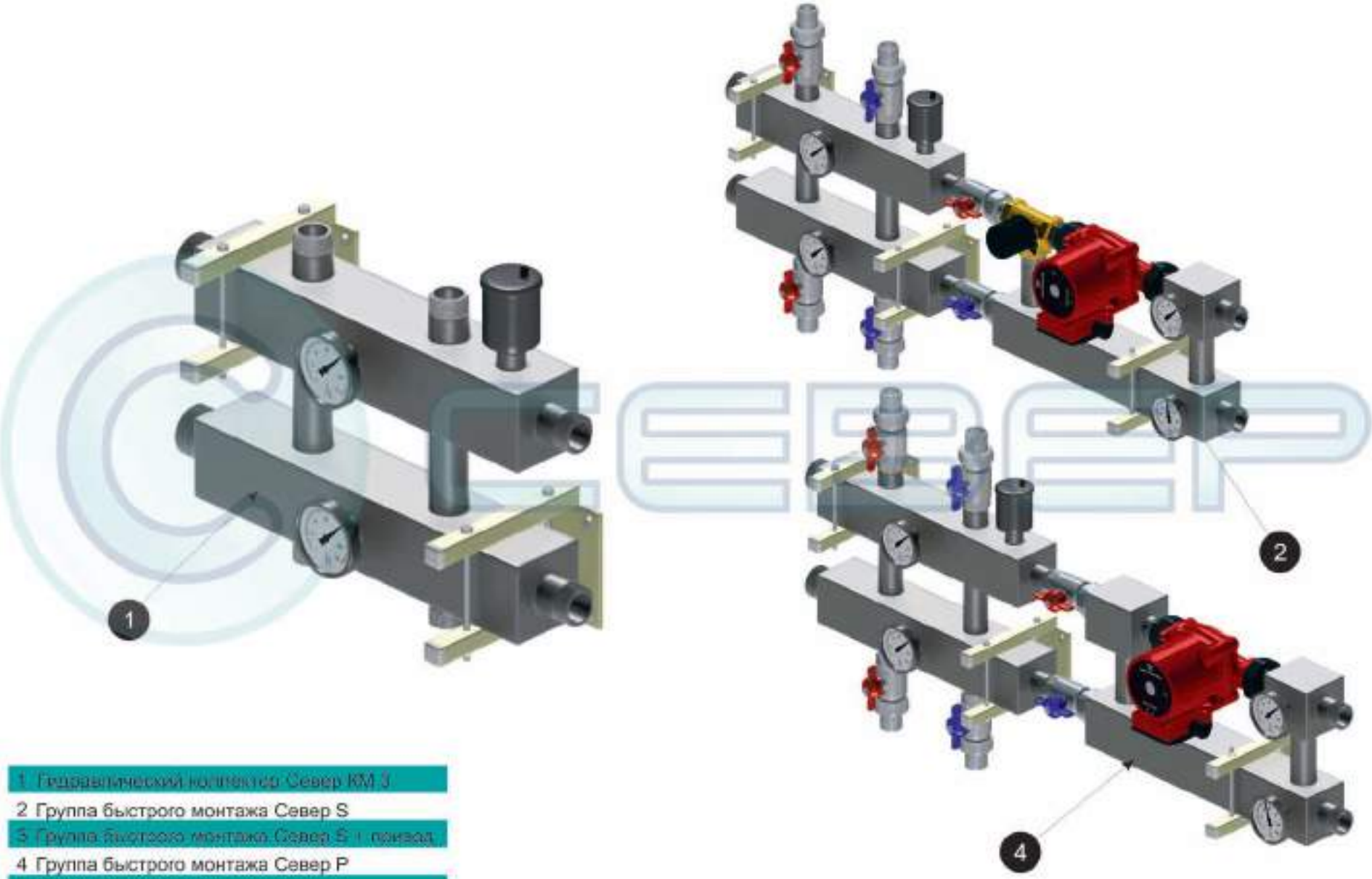

1 Гидравлический коллектор Север КМ 3

2 Группа быстрого монтажа Север S

3 Группа быстрого монтажа Север S + привод

4 Группа быстрого монтажа Север P

5 Насос потребителя

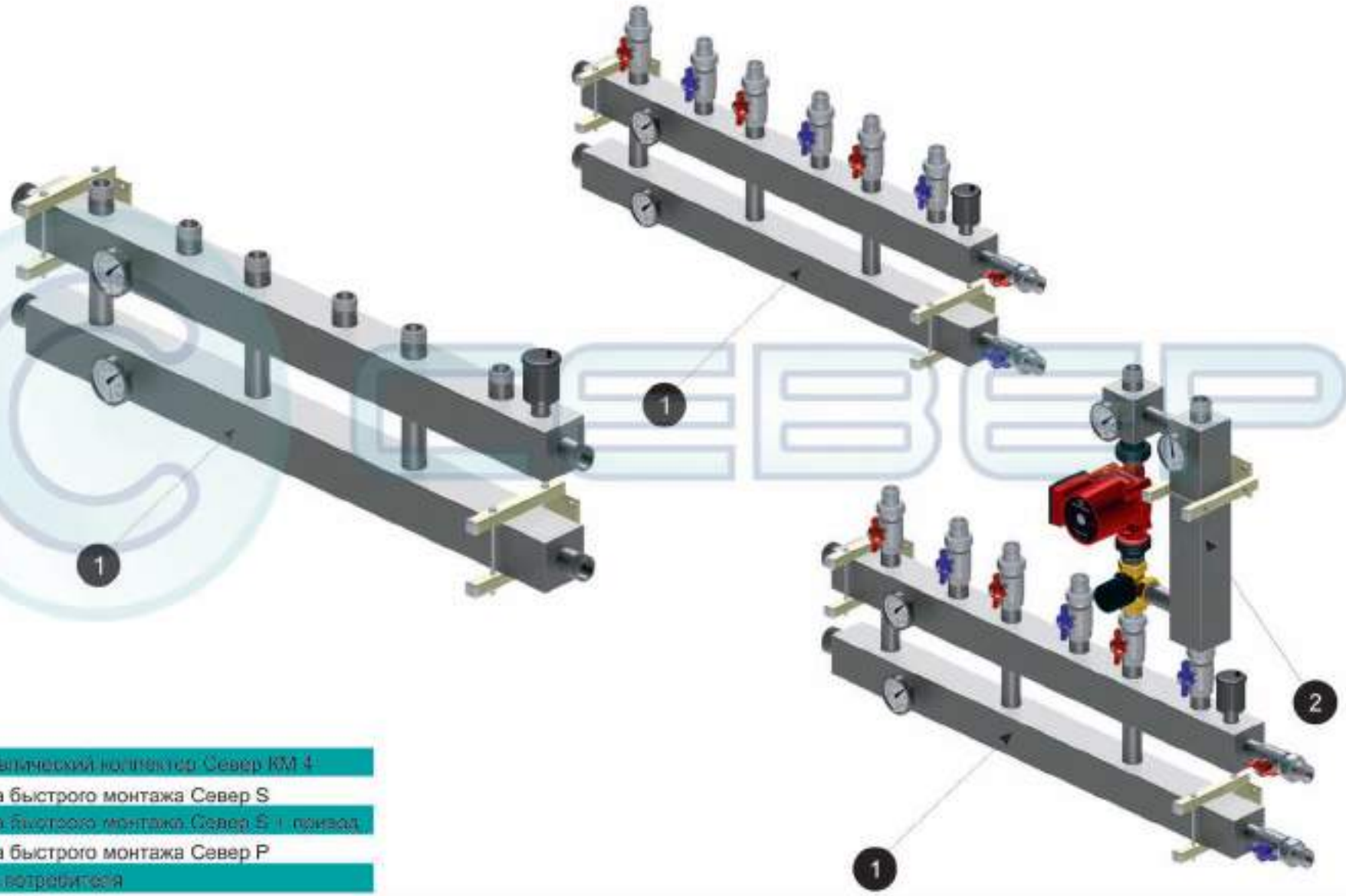

1 Гидравлический коллектор Север КМ 4

2 Группа быстрого монтажа Север S

3 Группа быстрого монтажа Север S + привод

4 Группа быстрого монтажа Север P

5 Насос потребителя

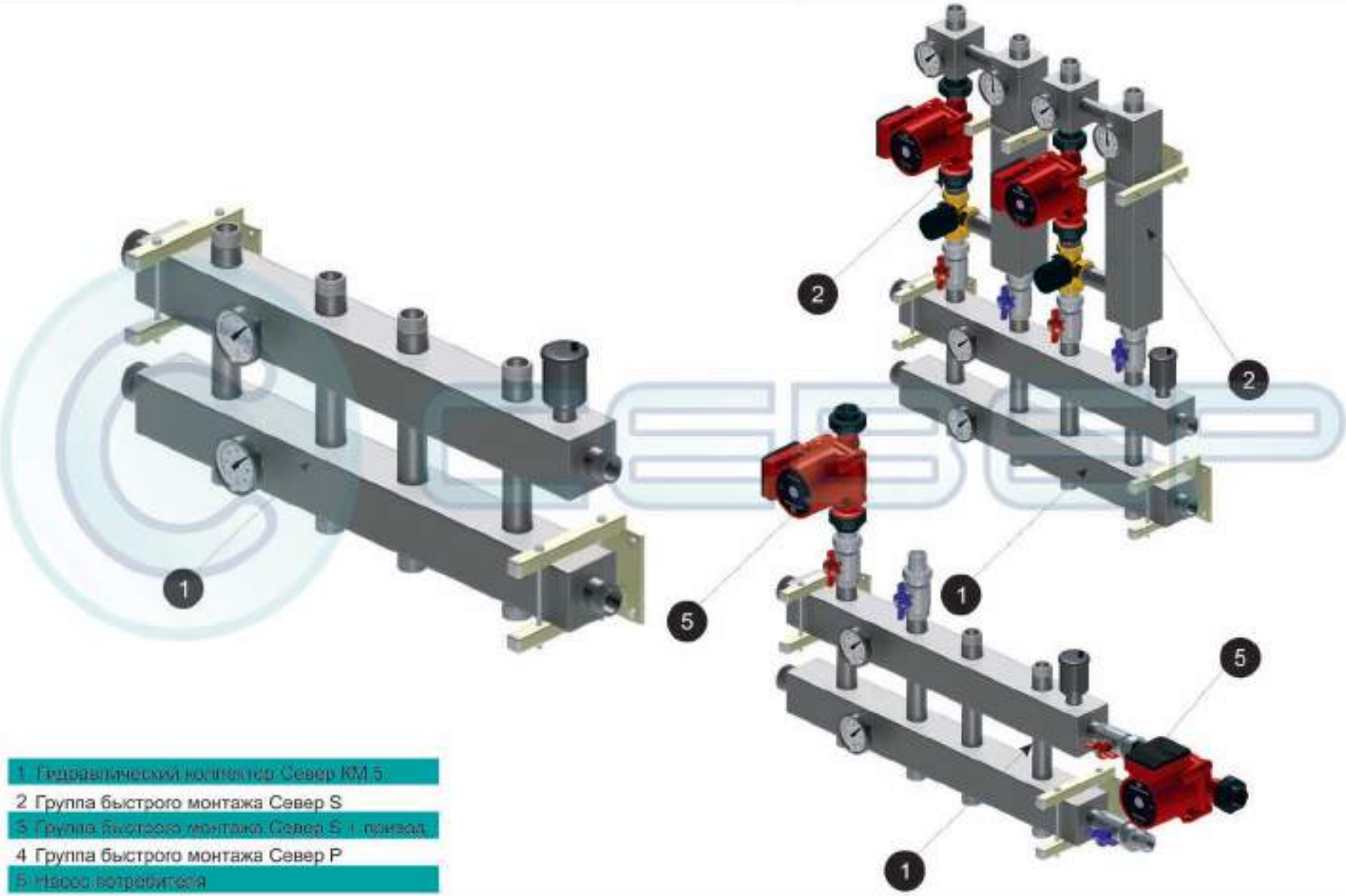

1 Гидравлический коллектор Север КМ 5

2 Группа быстрого монтажа Север S

3 Группа быстрого монтажа Север S + привод

4 Группа быстрого монтажа Север P

5 Насос потребителя

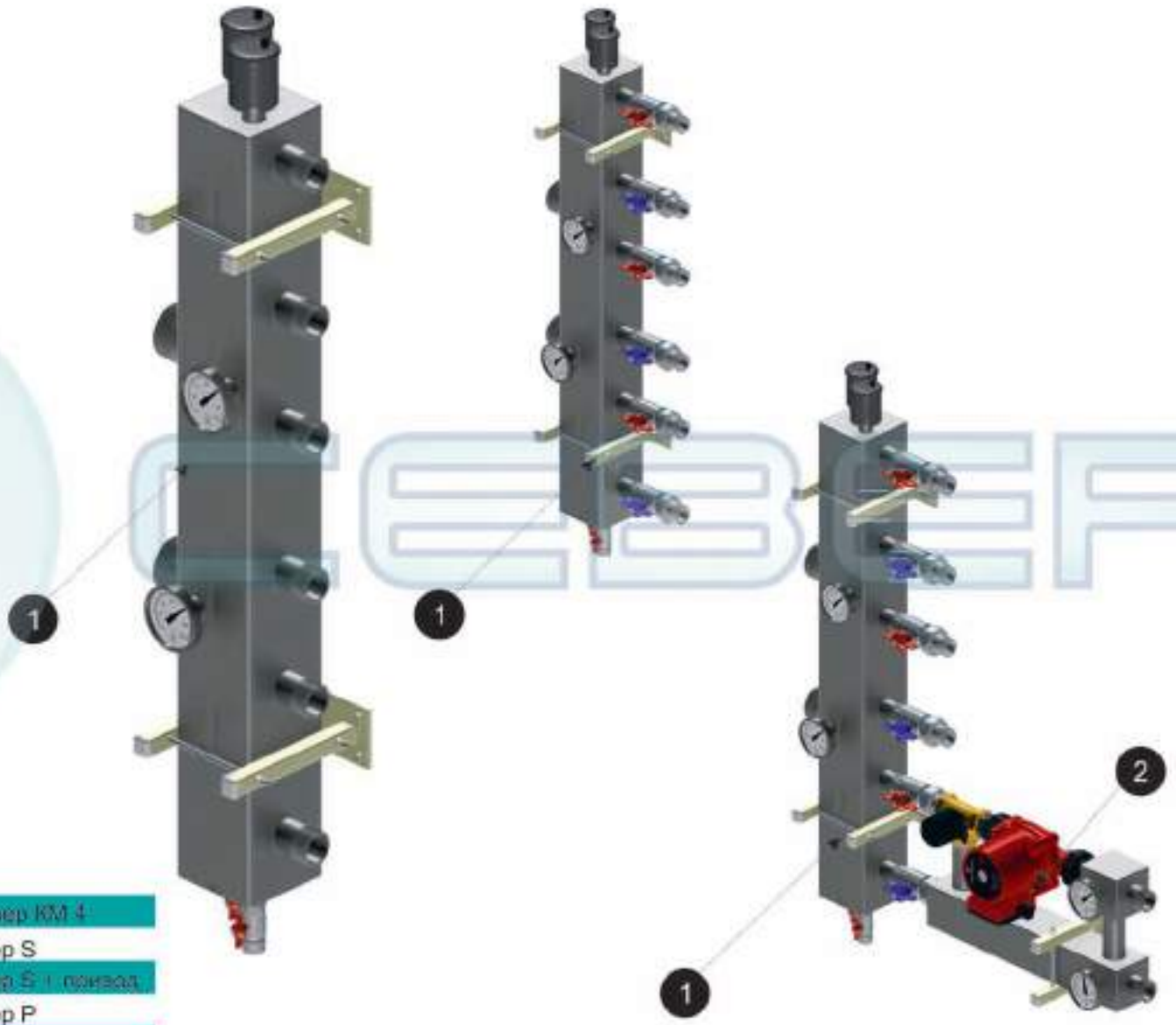

1 Гидравлический коллектор Север КМ 4

2 Группа быстрого монтажа Север S

3 Группа быстрого монтажа Север S + привод

4 Группа быстрого монтажа Север P

5 Насос потребителя

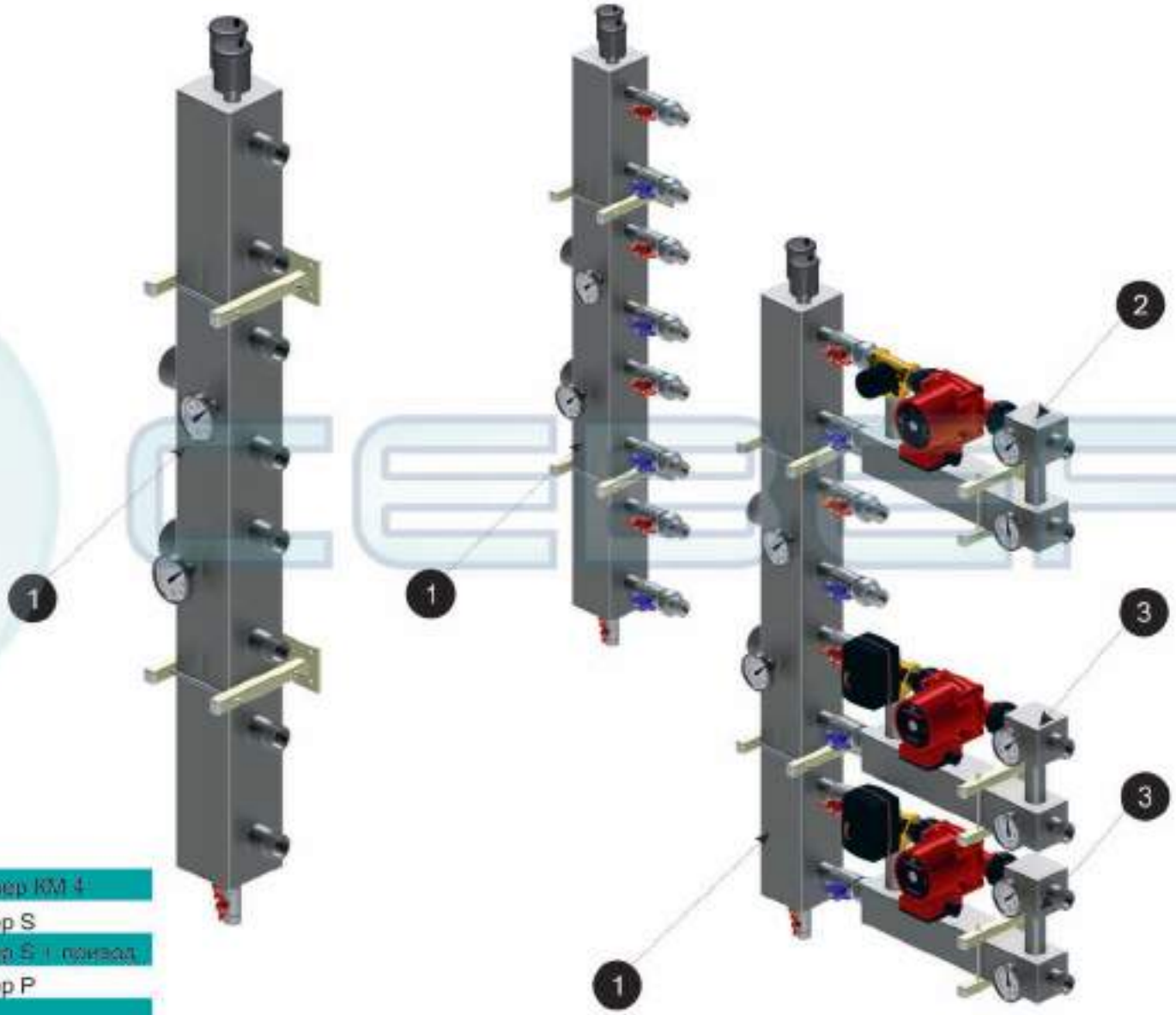

1 Гидравлический коллектор Север КМ 4

2 Группа быстрого монтажа Север S

3 Группа быстрого монтажа Север S + привод

4 Группа быстрого монтажа Север P

5 Насос потребителя

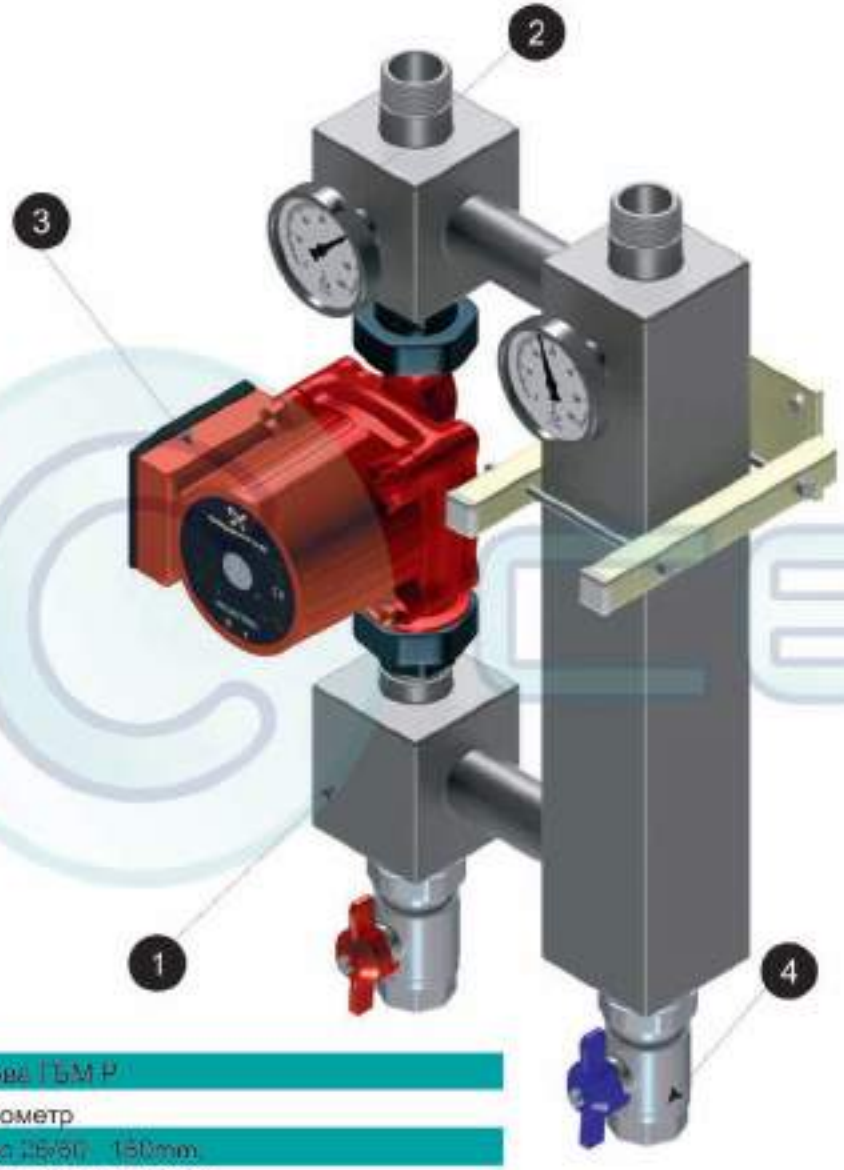

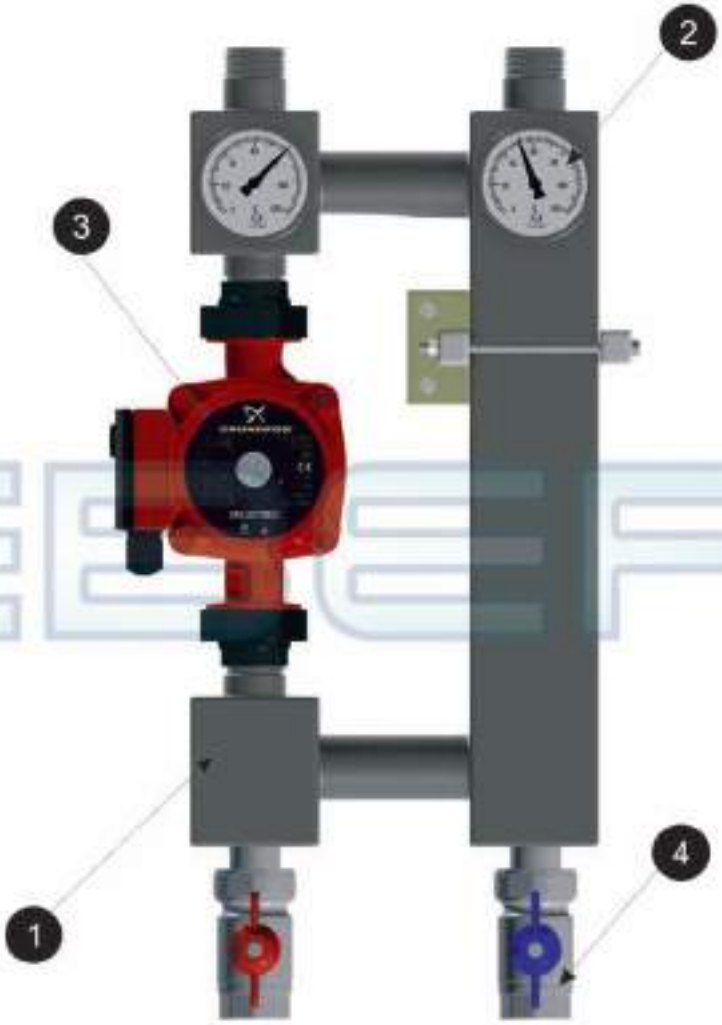

1 Основа ГБМ Р

2 Термометр

3 Насос 25/60 180mm

4 Кран с американкой 1"

1 Основа ГБМ Р

2 Трехходовой клапан 1"

3 Насос 25/60 180mm

4 Кран с американкой 1"

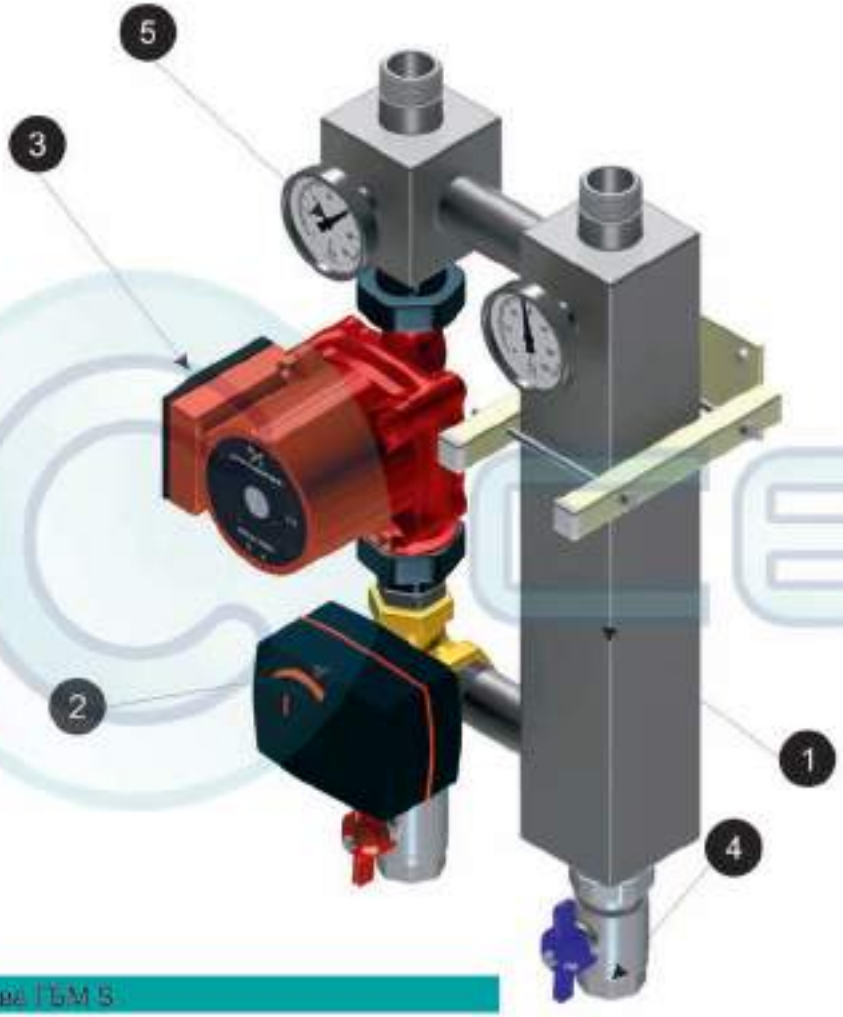

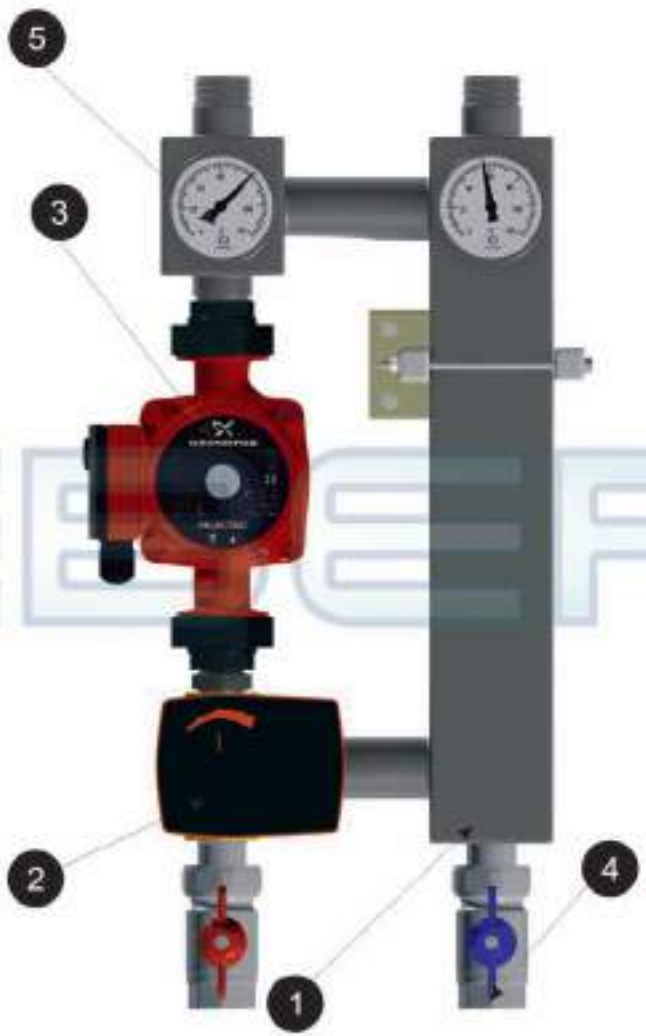

1 Основе ГБМ 5

2 Трехходовой клапан 1" с электроприводом

3 Насос 25/60 180mm

4 Кран с американкой 1"

5 Термометр

http://sever-miass.ru/

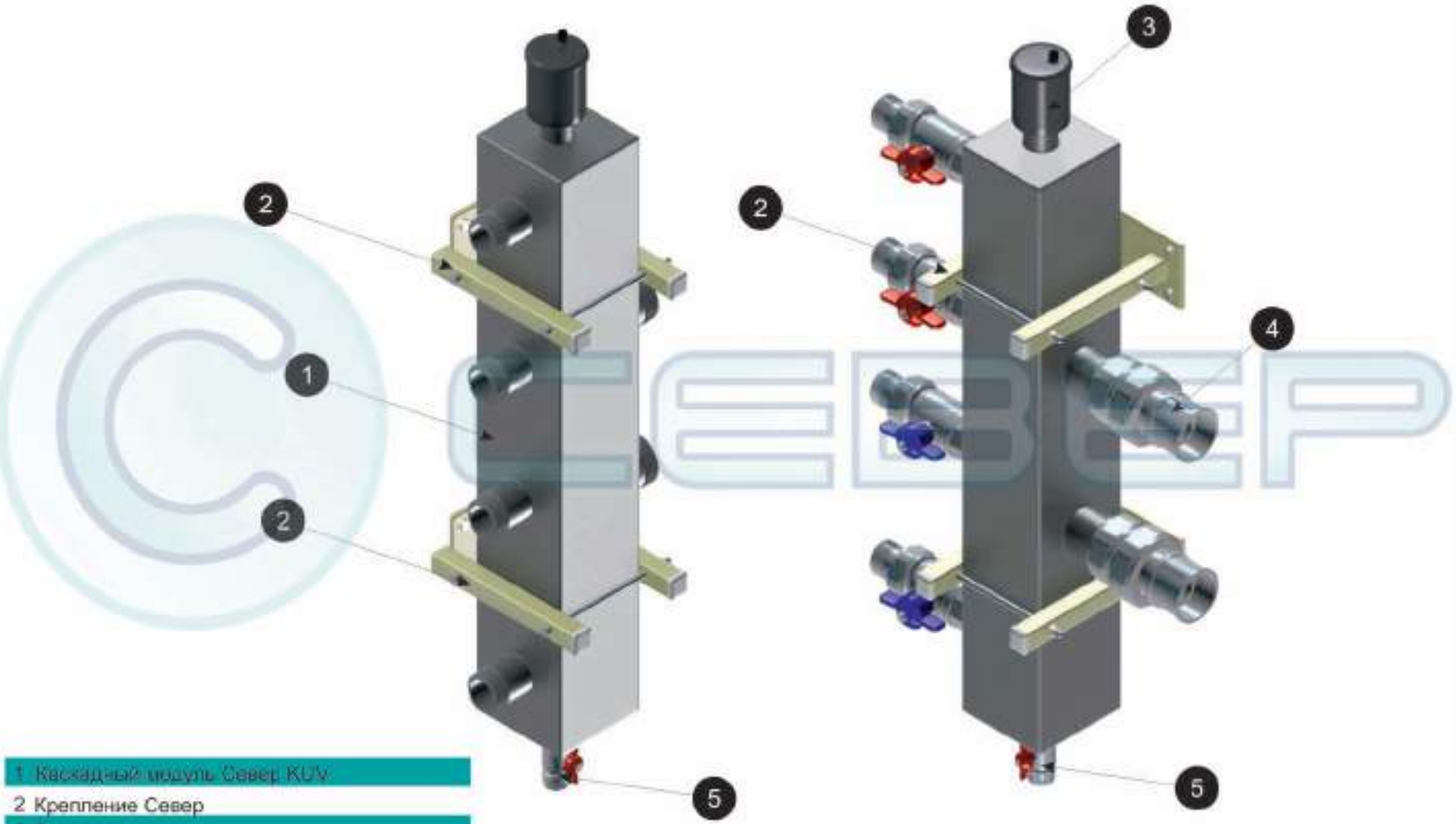

1 Каскадный модуль Север KUV

2 Крепление Север

3 Воздухоотводчик

4 Американка ВВ 1"

5 Кран сбросной 1/2"

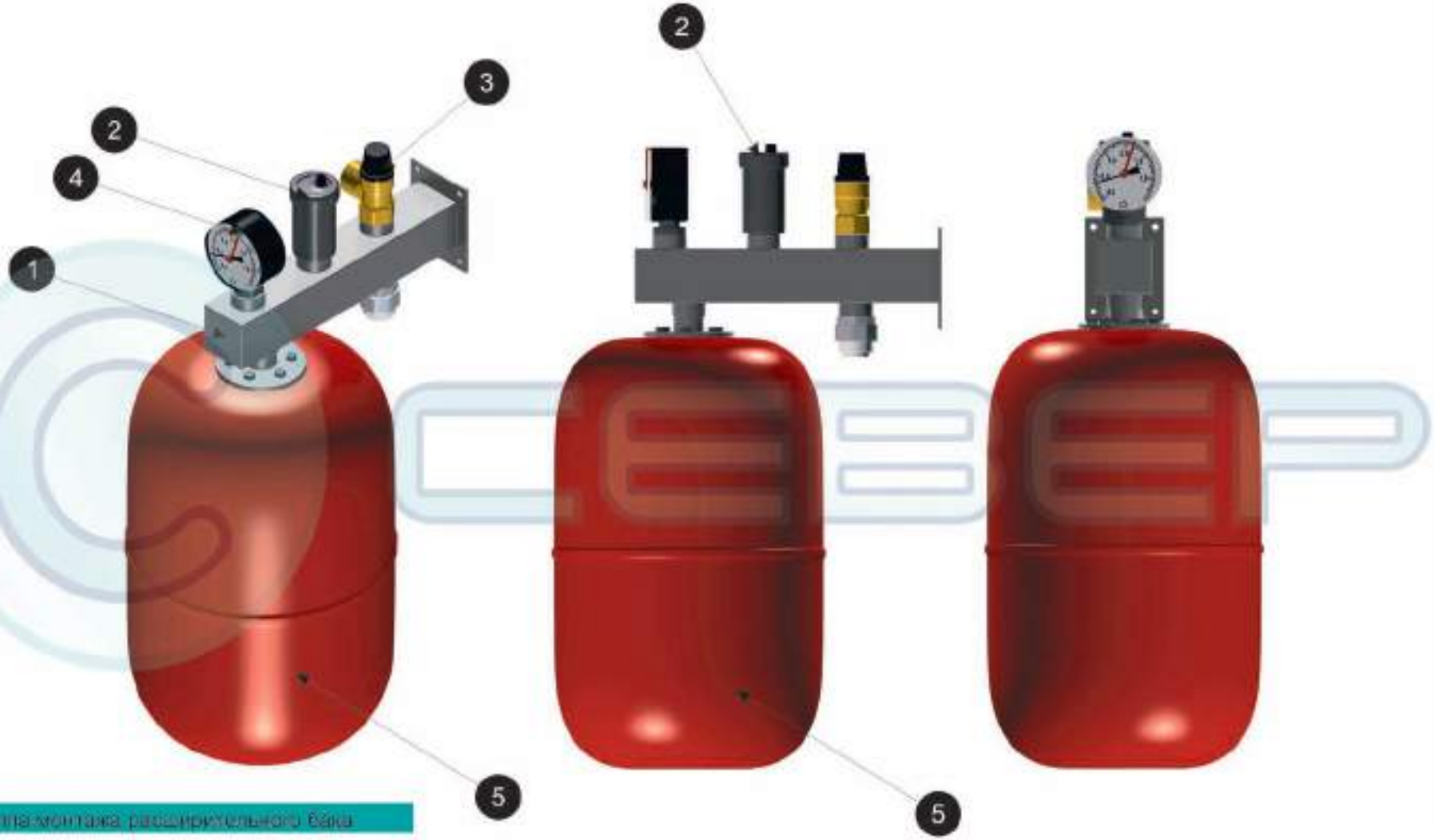

1 Группа монтажа расширительного бака
2 Воздухоотводчик
3 Сбросной клапан 1/2"
4 Манометр 1/2"
5 Бак расширительный